УДК 902/904
DOI: 10.53737/2713-2021.2022.13.17.002

М.Ю. Трейстер

СЕМИКОЛЕННЫЙ КУРГАН У СТАНИЦЫ ТУЛЬСКАЯ С НАХОДКАМИ ГРЕЧЕСКИХ БРОНЗОВЫХ СОСУДОВ VI—V ВВ. ДО Н.Э. К ВОПРОСУ О ПРОИСХОЖДЕНИИ «МАЙКОПСКОГО СОКРОВИЩА»*

Статья посвящена публикации и новой атрибуции двух бронзовых сосудов, происходящих из грабительских раскопок 1912 г. Семиколенного кургана на г. Шахан в районе ст. Тульской в Адыгее, конфискованным у жителей ст. Тульская и переданных в Кубанский войсковой музей, в настоящее время хранящихся в Краснодарском государственном историко-археологическом музее-заповеднике им. Е.Д. Фелицына.

До сих пор ойнохою издатели единодушно относили к типу Eggers 124 и, соответственно, датировали I в. н.э. Вне всякого сомнения, она относится к так наз. форме 2 (вариант B), по классификации Т. Вебера, представленной находками преимущественно из Пелопоннеса, Центральной Греции и Южной Италии, которые датируют в рамках V в. до н.э. В последние годы пять аналогичных сосудов были найдены и в Македонии, в том числе: два — в некрополе Синдоса в погребениях последней трети VI и рубежа VI—V вв. до н.э., два — в некрополе Пидны, в погребениях первой и третьей четверти V в. до н.э. В Северном Причерноморье до сих пор была известна одна подобная ойнохоя, происходящая из гробницы № 19 кургана № 24/1876 некрополя Нимфея, датируемой серединой V в. до н.э.

Второй предмет был опубликован как «подставка кратера» без комментариев в тексте, но сам факт того, что он был включен в книгу о римских импортах, предполагает, что и этот предмет относили к первым векам н.э. На самом деле, это подставка эксалейптрона (ἐξάλειπτρον, exáleiptron), сосуда редкой формы, который использовали для хранения масел и мазей. На сегодняшний день известно 8 подставок эксалейптронов, в том числе два экземпляра из княжеских погребений некрополя Требениште в районе о. Охрид в Северной Македонии, а также из Дельф и Идейской пещере на о. Крит. Высказывались как различные точки зрения о датировке этих предметов, в диапазоне от середины до конца VI в. до н.э., так и об их происхождении или из мастерских Северной / Северо-Западной Греции или Лаконии. Очевидно, что публикуемый фрагмент подставки эксалейптрона в древности подвергся ремонту. В результате переделок (одной или двух) первоначальная функция предмета была изменена — полая втулка была превращена в тулово и горло сосуда, нижнюю часть которого образовала пластина с полым цилиндрическим вместилищем внизу.

В связи с публикуемыми находками большой интерес представляет так наз. Майкопское сокровище, которое в результате нескольких продаж оказалось в настоящее время разделенным между музеями Берлина, Кельна, Нью-Йорка и Филадельфии. В Музей Филадельфии они попали из коллекции Э. Канессы под общим названием «Майкопское сокровище». В 1913 г. вещи, вероятнее всего, принадлежавшие изначально этой же группе памятников, были приобретены Музеями Берлина у армянского торговца Карапета. Точку зрения М.И. Ростовцева о выделении в составе «Майкопского сокровища» богатого комплекса середины или второй половины V в. до н.э. поддерживают и другие

* Автор выражает искреннюю признательность И.И. Марченко за оказанную помощь в получении фотографий предметов. Моя искренняя благодарность за фотографии заведующей отделом археологических фондов Краснодарского государственного историко-археологического музея-заповедника им. Е.Д. Фелицына А.Н. Абрамовой и дирекции Музея — за разрешение их публикации.

Статья поступила в номер 24 февраля 2022 г.
Принята к печати 17 марта 2022 г.

© М.Ю. Трейстер, 2022.

исследователи. Есть все основания рассматривать «Майкопское сокровище» как набор предметов из грабительских раскопок 1912 г. в Семиколенном кургане и могильниках в его окрестностях.

Весьма вероятно, что публикуемые бронзовые сосуды могли происходить из этого комплекса, золотые вещи из которого в большинстве своем оказались в музеях Германии и США. В этой связи заслуживает внимания и тот факт, что вместе с золотыми находками в Музеи Берлина попали и фрагменты бронзовых сосудов, некоторые из которых могли относиться к публикуемым здесь находкам, тогда как другие также датироваться в рамках VI—V вв. до н.э. Отметим в этой связи, что и в погребальных комплексах первой половины IV в. до н.э. могильника у аула Уляп, расположенного примерно в 70 км к северу от ст. Тульской, были найдены довольно многочисленные греческие бронзовые сосуды, которые датируются еще в рамках первой — второй четверти V в. до н.э., в том числе со следами ремонта. Соответственно, Закубанье является районом с наибольшей концентрацией греческих бронзовых сосудов позднеархаического — раннеклассического времени.

Ключевые слова: греческие бронзовые сосуды позднеархаического-раннеклассического времени, ойнохои, подставки эксалейптронов, грабительские раскопки 1912 г., «Майкопское сокровище», Закубанье, ст. Тульская, Семиколенный курган.

Сведения об авторе: Трейстер Михаил Юрьевич, Dr. phil. habil. (RUS), независимый исследователь.

Контактная информация: 53175, Федеративная республика Германия, г. Бонн, Вайсенбургштрассе 59; e-mail: mikhailtreister@yahoo.de.

Mikhail Treister

SEMIKOLENNYY KURGAN NEAR THE COSSACK VILLAGE TUL'SKAYA WITH THE FINDS OF GREEK BRONZE VESSELS OF THE 6th — 5th CENTURIES BCE. TO THE QUESTION OF THE ORIGIN OF THE "MAIKOP TREASURE"

The article is devoted to the publication and new attribution of two bronze vessels originating from the looter's excavations in 1912 of the Semikolennyy ("Seven-knee") burial mound on the Shakhan mountain in the area of the Cossack village Tul'skaya in Adygea, confiscated from the inhabitants of the village and transferred to the Kuban Military Museum, currently stored in the Krasnodar State Historical and Archaeological Museum-Reserve named after E.D. Felitsyn.

Until now publishers have unanimously attributed the oinochoe to the Eggers 124 type and, correspondingly, dated it to the 1st century CE. Without any doubt the vessel belongs to the so-called Form 2 (variant B), according to the classification of T. Weber, represented by finds mainly from the Peloponnese, Central Greece and South Italy, dating back to the 5th century BCE. In the recent decades five similar vessels were found in Macedonia, including: two — in the Sindos necropolis in the burials of the last third of the 6th and the turn of the 6th — 5th centuries BCE, two —in the burials of the first and third quarters of the 5th century BCE of the necropolis of Pydna. In the North Pontic area one such oinochoe was known up to nowadays, originating from tomb no. 19 of the burial mound no. 24/1876 of the Nymphaion necropolis, dated to the mid-5th century BCE.

The second item was published as a "krater stand" without comment in the text, but the very fact that it was included in a book on Roman imports suggests that this item was attributed to the first centuries CE. In fact, this is the stand of an exaleiptron (ἐξάλειπτρον, exáleiptron), a rare-shaped vessel used to store oils and ointments. To date, 8 stands of exaleiptrons are known, including two specimens from the princely burials of the Trebenishte necropolis in the region of Ohrid Lake in North Macedonia, as well as from Delphi and the Idean Cave on Crete. Various points of view on the dating of these objects were expressed, ranging from the middle to the end of the 6th century BCE, as well as their origin either from the workshops of North/North-Western Greece or Laconia. Obviously, the published fragment of the exaleiptron stand was repaired in antiquity. As a result of alterations (one or two), the original function of the object was changed — the hollow sleeve was turned into the body and neck of the vessel, the lower part of which was formed by a plate with a hollow cylindrical container at the bottom.

In connection with the published finds of great interest is the so-called Maikop Treasure, which, as a result of several sales, is currently divided among the museums of Berlin, Cologne, New York and Philadelphia. The objects now in Philadelphia were acquired from the collection of E. Canessa under the

general name the “Maikop Treasure”. In 1913, items most likely belonging to the same group were acquired by the Museums of Berlin from the Armenian merchant Karapet. The point of view of M.I. Rostovtsev about the allocation of a rich complex of the middle or second half of the 5th century BCE as part of the “Maikop Treasure” was supported by other scholars. There is every reason to consider the “Maikop Treasure” as a set of items from the looter’s excavations of 1912 in the Semikolenny burial mound and cemeteries in its vicinity.

It is highly probable that the bronze vessels under discussion could come from this complex, the gold items from which, for the most part, are now in the museums in Germany and the USA. In this regard, noteworthy is the fact that along with the gold finds, fragments of bronze vessels were also acquired by the Museums of Berlin, some of which could relate to the finds published here, while others also date back to the 6th — 5th centuries BCE. In this connection it is worth noting that in the burial complexes of the first half of the 4th century BCE of the cemetery near aul Ulyap, located about 70 km north from Tul’skaya, quite numerous Greek bronze vessels were found, which date back to the first or second quarter of the 5th century BCE, including those with repairs. Accordingly, the Trans-Kuban region is the area with the highest concentration of Greek bronze vessels of the Late Archaic — Early Classical period.

Key words: Greek bronze vessels of the Late Archaic — Early Classical period, oinochoes, stands of exaleiptrons, looter’s excavations of 1912, the “Maikop Treasure”, Trans-Kuban area, Cossack village Tul’skaya, the Semikolenny burial mound.

About the author: Treister Mikhail, Dr. phil. habil. (RUS), Independent researcher.

Contact information: 53175, Federal Republic of Germany, Bonn, Weißenburgstr. 59; e-mail: mikhailtreister@yahoo.de.

Введение

В июне 1912 г. в юрте станицы Тульской в долине р. Белой на горе Шахан были грабительски раскопаны курганы (рис. 1: *1—3*). Когда слух о том, что «было похищено много золота и что там предполагается еще золото» достиг атамана Майкопского отдела полковника Лагунова он сообщил об этой телеграммой 24 июня 1912 г. Наказному атаману, который приказал атаману Майкопского отдела организовать охрану разрытых курганов, а другой телеграммой сообщил о случившемся станичному атаману Тамани, где в это время находился на раскопках Член археологической комиссии В.В. Шкорпил. На место выехали заведующий Кубанским войсковым музеем И.Е. Гладкий, а несколько позже и Н.И. Веселовский, которому сообщил о случившемся В.В. Шкорпил (Гладкий 1913: 75—77)[1]. 27—28 июня у жителей станицы Тульская были частично конфискованы находки, которые были переданы в Кубанский войсковой музей, опись которых и общую фотографию опубликовал в своем отчете Гладкий (рис. 1: *4—5*) (Гладкий 1913: 75—77, илл. на с. 76). По информации И.Е. Гладкого, вещи происходят из большого, т.н. Семиколенного кургана, расположенного на горном хребте Шахан в юго-восточном углу земельного юрта станицы Тульской, в 3—4 верстах к югу от станицы Тульской в сторону станицы Абадзехской (Гладкий 1913: 78—79, илл.). О том, что конфискована была лишь часть предметов, пишет и И.Е. Гладкий, приводя рассказ о якобы найденной там же золотой короне неоднократно перепроданной (последний раз за 5 000 рублей) (Гладкий 1913: 68). Еще раз Семиколенный курган упоминается в Отчете археологической комиссии за 1913—1915 г. — Н.И. Веселовский отмечал в 1913 или 1914 г.: «В Тульской станице, при осмотре разграбленного Семиколенного кургана, найден, очевидно, выкинутый из могилы стеклянный козлик». Из записки Н.И. Веселовского, опубликованной Т.В. Рябковой, ясно, что в Государственный Эрмитаж были переданы вещи из трех Семиколенных курганов (ОАК за 1913—1915 гг.: 159; Рябкова 2020а: 273, рис. 1). Некоторое

[1] О контактах И.Е. Гладкого и Н.И. Веселовского и их переписке, см. очерк Н.А. Золотаревой (felicina.ru: 1).

количество бронзовых вещей из грабительских раскопок 1912 г. в Семиколенных курганах были переданы майкопским художником Н.Н. Ерамовым археологической экспедиции Государственного Эрмитажа в 1950 г. (Иессен 1955: 31).

Предположительно, какие-то вещи из Семиколенных курганов (Рябкова 2020а: 272—281, рис. 1), в частности, золотая накладка деревянного сосуда с изображением «владычицы зверей» в позе коленопреклоненного бега, датируемая еще последней четвертью VII в. до н.э., поступили в Государственный Эрмитаж (в частности, эта пластинка поступила в Музей в 1926 г. из ГАИМК и была куплена у сотрудника Кубанского музея (!)) (Манцевич 1966: 34, рис. 7: 11; Лесков 2010: 519; Рябкова 2019: 1009—1021, рис. 1).

1. Общая информация о находках

Среди находок в Семиколенном кургане, переданных в Кубанский музей, различные золотые гривны (названы браслетами) (Гладкий 1913: 75: № 1, илл. на с. 76), серьги (Гладкий 1913: 75, № 3; 77, № 10), бляшки (Гладкий 1913: 75—77, № 2, 4—6, 12—13), ожерелья (Гладкий 1913: 77, № 9, 14), фрагменты парчи (Гладкий 1913: 76, № 8). За исключением браслетов, видных на фотографии (рис. 1: *4*), все остальные предметы из золота за редкими исключениями неразличимы, однако в некоторых случаях сами описания позволяют сделать условную атрибуцию.

Т.н. браслеты, которые, судя по приведенным размерам (дм. 12,22, 13,33, 15,56 см) и весовым данным (малая весом 223 г, две другие весом по 401,5 г), являются гривнами из прута с несомкнутыми концами без декора и находят параллели из так наз. Майкопского сокровища (Берлин: Greifenhagen 1970: 56, Nr. 3, Taf. 29; Leskov 2008: 125—126, no. 162; дм. 21—21,5 см, 636 г. — Филадельфия: Leskov 2008: 44—45, no. 52; Лесков 2010: 507—509, рис. 4, дм. 14 см).

Среди бляшек обращают на себя внимание украшения «в виде крестиков из соединенных между собой пяти квадратиков» размером $^{3}/_{16} \times {}^{3}/_{16}$ вершка, т.е. ок. 0,83 × 0,83 см (Гладкий 1913: 75, № 5; 77, № 13). Очевидно, что это бляшки типа найденных в различных скифских курганах, датирующихся от конца VII до IV в. до н.э., список которых, включающий и находки из ст. Тульской, приводит А.П. Манцевич, публикуя подобные бляшки из центральной катакомбы Солохи (Манцевич 1987: 30, № 1). Аналогичные бляшки происходят и из «Майкопского сокровища» — А.М. Лесков датирует их второй половиной V в. до н.э. (Leskov 2008: 55—56, no. 66: Филадельфия)[2].

Куда больший интерес представляет «пластинка золотая с выдавленной на ней фигурой крылатого льва с короной на голове, размер 1½ × 1½ вершка», т.е. ок. 6,65 × 6,65 см, весом 2 грамма (Гладкий 1913: 76, № 6). Судя по описанию — это может быть изображение царского ахеменидского сфинкса (Boardman 1970: 34; Özgen, Öztürk 1996: 142—143, nos. 97—98). Т.В. Рябковой была предложена возможная идентификация этой бляшки с бляшкой с изображением крылатого грифона влево, видной, пусть и не очень четко, на фотографии (рис. 1: *4*) (Рябкова 2020а: 273, рис. 1: *10*; 274). Так или иначе, бляшка, хранящаяся в Гос. Эрмитаже, представляет грифона вправо и не может быть той самой бляшкой, однако аналогичные бляшки с изображением грифонов вправо и влево хранятся и в Берлине (Greifenhagen 1970: 58, Nr. 2, Taf. 33; Platz-Horster, Nagler 2007: 226, 227, Abb. 11), и в Нью-

[2] См. аналогичные бляшки, попавшие в Берлин (Greifenhagen 1970: 60, Nr. 2—3, Taf. 37) и Нью-Йорк (Alexander 1925: 180—181, fig. 7; Dimand, McAllister 1940: fig. 2; Greifenhagen 1970: 60, Abb. 6; Cat. New York 1975: 165, no. 15).

Йорке (Alexander 1925: 180—181, fig. 7; Dimand, McAllister 1940: fig. 2; Cat. New York 1975: 160, no. 15), и в Филадельфии (H.E.F. 1930: pl. 1; Cat. New York 1975: 158—159, no. 7; Leskov 2008: 53—54, no. 63). Однако эти бляшки размером ок. 2,5 × 2,5 см никак не соответствуют размерам бляшки из Семиколенного кургана, которые приводит И.Е. Гладкий.

Кроме того, была найдена бронзовая фрагментированная ойнохоя («бронзовый кувшинчик с ручкой и 3-мя носиками вверху») (Гладкий 1913: 77, № 16), «куски от разбитой скифской вазы (бронзовой) с сохранившемся только пьедесталом и кружком вверху, длина 3 вершка, диаметр кружка $2^{1}/_{2}$ вершка — 39 кусков» (Гладкий 1913: 77, № 18) (рис. 1: *4—5*), а также «лапка кошачья, бронзовая, о 4-х пальцах, отбитая от целого, длиною 1 вершок, шириною $^{11}/_{16}$ вершка и толщиною $^{3}/_{16}$ вершка» (Гладкий 1913: 77, № 16). Ойнохоя и подставка хранятся и в настоящее время в Краснодарском государственном историко-археологическом музее-заповеднике им. Е.Д. Фелицына.

2. Ойнохоя

До сих пор ойнохою (рис. 2—3), найденную в Семиколенном кургане[3], издатели единодушно относили к типу Eggers 124 и соответственно датировали I в. н.э. (Кропоткин 1970: 90, № 771; Анфимов 1979: 234; Marčenko, Limberis 2008: 282—283, 355, Nr. 71, Taf. 104; Хачатурова 2010: 22, атрибуция со ссылкой на определение Б.А. Раева [01.03.1984] в научном паспорте, хранящемся в Краснодарском музее, рис. 22; Симоненко 2011: 63). При этом Б.А. Раев в научном паспорте заметил: «в отличие от обычных кувшинов типа 124, данный не имеет на ручке рельефных украшений, что свидетельствует о его изготовлении скорее в провинциальных мастерских, нежели в южно-италийских».

Ойнохою отличают вытянутые пропорции и относительно короткое горло, отчасти действительно напоминающие некоторые ойнохои типа Eggers 124 / Tassinari D2112 (Tassinari 1993: vol. 2, 65, D2112, nos. 5016, 18763). Ручка в нижней части вообще лишена атташа, а в верхней части точно вписана в углубление между лепестками горла. Подобные ручки на ойнохоях римского времени мне не известны, также как не известен и способ крепления верхнего их конца к внешней стороне устья, что не мудрено, так как никакого отношения к ойнохоям этого времени и, в частности, типа Eggers 124 (Eggers 1951: 171, Beilage 53, Taf. 11: 124; Nuber 1972: 43—44, Abb. 3; 191, Liste D.II.a—g; Taf. III: 2; Tassinari 1975: 63, no. 161, pl. XXXI; Baratte et al. 1984: 81—82, no. 116, pls. XXXIX; LXVIII; Kunow 1983: 24, 61; Wielowiejski 1985: 224—225; Tassinari 1993: vol. 2, 65, D2111a—c / 2112; 2015: 236—237; Karasová 1998: 27—29, Karte XI; Taf. V: *124*) находка из Тульской не имеет. Показательно и сравнение оформления устья на ойнохоях римского времени и ойнохое из Тульской. На первых — двумя пережимами по бокам выделялся лишь слив, тогда как задняя поверхность устья прямая или слегка вогнутая. У ойнохои из Тульской пережим имеется и в центре задняя стороны устья, благодаря чему устье оформлено тремя практически равными по размеру и форме лепестками.

Рассматриваемая ойнохоя является, вне всякого сомнения, образцом т.н. формы 2 (вариант B), по классификации Т. Вебера, представленной находками преимущественно из Пелопоннеса, Центральной Греции и Южной Италии, которые датируют в рамках V в. до н.э. (Weber 1983: 92—145, 310—319, Nr. II.B.1—18; Taf. X—XI). В последние годы аналогичные сосуды были найдены и в Македонии (см. обзор Sideris 2016, 128, no. 56): две — в некрополе

[3] Выс. реконстр. 17,5 см, дм. тулова макс. 11 см, дм. дна реконстр. 7,0 см, выс. горла 3,5—5,0 см, устье: 8,9—6,8 см. Инв. № Δ 811.

Синдоса в погребениях последней трети VI и рубежа VI—V вв. до н.э. (погребения № 37 (выс. 14,5 см) и 57 (выс. 16,0 см): Despini 2016: t. 2, 296, άριθ. 420—421, 544, είκ. 510—512; Σχέδ. 62—64), две — в некрополе Пидны, в погребениях первой и третьей четверти V в. до н.э. (Bessios 2010: 145, 149, T47, T 91), еще одна — происходит из датированной последней четвертью V в. до н.э. гробницы № 24 южного некрополя Эдессы (выс. 14,3 см) (рис. 4: *3*) (Cat. Paris 2011: 456, no. 259/2). Серединой V в. до н.э. датируются и имеющие близкие пропорции ойнохои из Рудии (Delli Ponti 1973: 28, no. 29, tav. 23) и Руво (Tarditi 1996: 79, no. 157; 161—162) в Апулии. Аналогичная ойнохоя (выс. 13,7 см) (рис. 6), недавно приобретенная Античным собранием Мюнхена, также датируется издателями серединой V в. до н.э. (Pfisterer-Haas 2019: 106, Abb. 9.1; 115, Abb. 9.24a; 272, Nr. 154)[4]. По своим размерам (выс. 17,5 см) ойнохоя из Тульской (рис. 2—3) сопоставима с ранними ойнохоями варианта B из Сиракуз (выс. 17,5 см) (Weber 1983: 310, Nr. II.B.1), Руво в Апулии (выс. 18,6 см) (Weber 1983: 311, Nr. II.B.3; Tarditi 1996: 79, no. 157) и Галаксиди в Фокиде (выс. 17,3 см) (рис. 4: *4*) (Weber 1983: 313—314, Nr. II.B. 7; Zimi, Sideris 2003: 46, πιν. 18α), которые датируются Т. Вебером первой половиной V в. до н.э., и более ранней ойнохоей из датируемого 530—510 гг. до н.э. погребения № 57 некрополя Синдоса (Despini 2016: t. 2, 296, άριθ. 420, 544, είκ. 510—511; Σχέδ. 62—63 (рис. 5)). У некоторых из ойнохой этой группы верхний конец ручки также утоплен между полукружий устья (Weber 1983: Taf. X—XI)[5].

В Северном Причерноморье до сих пор была известна одна подобная ойнохоя, с аналогичным оформлением ручки, происходящая из гробницы № 19 кургана № 24/1876 некрополя Нимфея (выс. 16,5 см) (рис. 4: *1*) (ОАК за 1876 г.: XVIII; ОАК за 1877 г.: 218, № 6; Силантьева 1959: 67, рис. 36: *2*; Кат. Ленинград 1973: 19—20, № 38; Weber 1983: 319, Nr. II.B.18), погребальный инвентарь которой датируется в основном второй четвертью — серединой V в. до н.э., а погребение относится к середине V в. до н.э. (Силантьева 1959: 104—105, № 113). Еще одна ойнохоя с туловом близкой формы и пропорций, у которой утрачена ручка, происходит из скифского кургана № 9 у с. Оситняжка. Ее датируют серединой V в. до н.э. (Ханенко 1907: 15, № 423, табл. II; Онайко 1966: 63, № 214, табл. XVII: *4*; Петренко 1967: 26, табл. 15: *16*; Teleaga 2008: 262, Nr. 46; Трейстер 2021: 234, 244—245, рис. 10: *1—2*; Treister 2021: 349—350, fig. 10: *1—2*), а погребение относят ко второй половине столетия (Петренко 1967: 94). Кроме ойнохои отмечается находка в этом кургане золотой обкладки деревянного сосуда (Ханенко 1907: 17, № 563а, табл. V; Петренко 1967: 28, табл. 18: *16*; Фиалко 1993: 46—53; Cat. San Antonio 1999: 245, 246, no. 117).

2. Подставка эксалейптрона

Второй предмет, происходящий из Семиколенного кургана, был опубликован И.И. Марченко и Н.Ю. Лимберис как «подставка кратера» (рис. 7—10) (Гладкий 1913: 76—77, илл.; Marčenko, Limberis 2008: 355, Nr. 71.2, Taf. 222)[6]. Помимо описания и размеров, в тексте книги никаких комментариев относительно этого предмета сделано не было, но сам факт того, что он был включен в книгу о римских импортах и опубликован как один из двух

[4] См. также подобную ойнохою на аукционе Горный и Мош: Gorny & Mosch 202, 14. Dezember 2011: 204, lot 363.

[5] Например, у датируемой ок. 487—470 гг. до н.э. ойнохои из погребения № 67 некрополя Вицы к северу от Янины (рис. 4: *2*) (Weber 1983: 312, Nr. II.B.5; Vokotopoulou 1986: 289, ε; Σχέδ. 82: *α*) и у ойнохои из погребения № 57 некрополя Синдоса (Despini 2016: t. 2, 296, άριθ. 420, 544, είκ. 510—511; Σχέδ. 62—63 (рис. 5)).

[6] В. общая 14,4 см, выс. цилиндра 11 см, дм. цилиндра 5—5,6 см, в верхней части 8,3 см, дм. основания 14,5 см. Инв. № 2776/3081.

предметов вместе с ойнохоей, относящейся, по мнению издателей, к типу Eggers 124, предполагает, что и этот предмет они относили к первым векам н.э.

На самом деле, это подставка эксалейптрона (ἐξάλειπτρον, exáleiptron), сосуда редкой формы, который использовали для хранения масел и мазей[7]. Подобные вазы держат женщины в сценах похорон на белофонных лекифах, или в предбрачных сценах в гинекейоне (Moullou 2021: 194—202; Sideris 2021: 132).

Такие подставки, у которых ниже имелись три львиные лапы (вспомним, так наз. «кошачью» лапу с четырьмя пальцами», упомянутую в описи И.Е. Гладкого, которая, конечно, является львиной, найденную вместе с подставкой) чрезвычайно редки и представлены находками, датирующимися VI в. до н.э. На сегодняшний день известно 8 подставок эксалейптронов, в том числе два экземпляра из княжеских погребений некрополя Требениште в районе о. Охрид в Северной Македонии (рис. 11: *1—2*)[8], из Дельф (с надписью) (рис. 11: *4*) (Amandry et al. 1991: 197, fig. 5, с датировкой второй половиной VI в. до н.э.); Sideris 2021, 132, 133, fig. 217d) и Идейской пещере на о. Крит (рис. 11: *3*) (Sakellarakis, Sapouna-Sakellaraki 2013: t. B, 89—90, πίν. 63: *4*; Sideris 2021: 132, 133, fig. 217c). Высказывались как различные точки зрения о датировке этих предметов, в диапазоне от середины до конца VI в. до н.э., так и об их происхождении или из мастерских Северной / Северо-Западной Греции, или Лаконии (Descamps-Lequime 2012: 323—327; Sideris 2021: 132—133).

По своей форме и особенностям оформления, подставка эксалейптрона особенно близка находкам из гробницы X в Требениште (рис. 11: *2*), а также из Идейской пещеры (рис. 11: *3*) и Дельф (рис. 11: *4*). В верхней и нижней расширяющихся частях они украшены вертикальными лепестками, в центре проходит горизонтальный валик, оформленный рядом жемчужника. Выше и ниже валика расположены цилиндрические части без декора, которые отделены от расширяющихся концов горизонтальным рядом жемчужника.

Очевидно, что публикуемый фрагмент подставки эксалейптрона в древности подвергся ремонту, о чем свидетельствуют две группы заклепок на округлой плоской части с полым цилиндрическим вертикальным выступом в центре. Эта часть была приклепана двумя заклепками с большими головками к горизонтальной округлой пластине, а последняя была, в свою очередь, закреплена тремя заклепками с головками меньшего диаметра к втулке с лепестками (рис. 9—10). Было ли это результатом одной или, скорее, двух переделок, сказать трудно, но очевидно, что в результате этих переделок первоначальная функция предмета была изменена — в результате полая втулка была превращена в тулово и горло некоего сосуда, нижнюю часть которого образовала пластина с полым цилиндрическим вместилищем внизу.

[7] См. о керамических сосудах этой формы: Moullou 2021: 183—206 с литературой. О бронзовых — см. Descamps-Lequime 2002: 108—115; 2012: 323—327; Sideris 2021: 132—133.

[8] Погребение I (или Сува Чешме): Filow, Schkorpil 1927: 78—79, Nr. 112, Abb. 94; Stibbe, Vasic 2003: 19, no. 35, fig. 3; Descamps-Lequime 2012: 312, fig. 2; 313; Cat. Belgrade 2018: 361, no. 329 с лит. (назван канделябром); Sideris 2021: 132, 133, fig. 217a. — Погребение X: Popovic 1956: 51, tab. XXV: *23*; Stibbe, Vasic 2003: 41, no. 41, fig. 13; Descamps-Lequime 2012: 313, fig. 3; Cat. Belgrade 2018: 309, no. 187 с лит. (назван канделябром); Sideris 2021: 132, 133, fig. 217b.

Заключение

Очевидно, в этом же районе и до, и после 1912 г. проходили грабительские раскопки погребальных памятников скифской культуры. В 1905 г. производились грабительские раскопки в юрту ст. Абадзехской, где местные жители находили золотые вещи, а при доследовании одного из курганов Н.И. Веселовским был найден фрагмент железного псалия с шишечкой на конце, обтянутый золотым листом (ОАК за 1905 г.: 70; Rostowzew 1931: 293). Одним из центров грабительских раскопок было урочище «Золотая горка» на возвышенности «Перепелиха» в районе ст. Тульской, которое в 1918 г. посетила П.С. Уварова и оставила описание ее внешнего вида (Уварова 2005: 207; Кат. Майкоп 2014: 8—11). Из грабительских раскопок 1935 г. «кургана Золотая горка», расположенного выше станицы Тульской на правом берегу р. Белой, происходят бронзовый аттический шлем (Лунин 1939: 215, рис. 4) и нащечники конской узды с изображением орла, клюющего рыбу (Лунин 1939: 216, рис. 6; Граков 1965: 215; Королькова 1998: 167, рис. 1: *8*; 174; Канторович 2015: 1212, тип II-I-2; 2018: 107, рис. 3: *10*). Среди других находок из грабительских раскопок в этом районе — важные памятники, датирующиеся эллинистическим временем и первыми нашей эры (Лунин 1937: 39—40; 1939: 210—223; 1940: 27—49; Трейстер 2022 с литературой).

Однако наибольший интерес в связи с публикуемыми находками представляет т.н. Майкопское сокровище, которое через коллекцию А. Мерля де Массоно в результате нескольких продаж оказалось в настоящее время разделенным между музеями Берлина, Кельна, Нью-Йорка и Филадельфии. В Музей Филадельфии они попали из коллекции Э. Канессы под общим названием «Майкопское сокровище». В 1913 г. вещи, вероятнее всего, принадлежавшие изначально этой же группе памятников, были приобретены Музеями Берлина у армянского торговца Карапета, который заявил об их происхождении из Чмырева кургана (Greifenhagen 1970: 10, 55; Cat. New York 1975: 156, P.O. Harper; Platz-Horster, Nagler 2007: 220—227; Leskov 2008: 1—9; 226—267).

Интересно, что М.И. Ростовцев, ознакомившись с вещами, попавшими в Берлин и в Филадельфию, высказался и в рукописном меморандуме в адрес филадельфийского музея и в вышедшей в 1931 г. книге в пользу того, что сведения торговца Карапета не соответствуют действительности, а вещи, судя по их типам и стилю имеют кубанское происхождение. По его мнению, все эти вещи происходят из различных комплексов разного времени, в том числе чрезвычайно богатого погребального комплекса, открытого в 1912 г. в Прикубанье, возможно в Майкопе, которые, будучи разделены на три или более частей, были проданы через разных торговцев.

Находки из Филадельфийской части коллекции, в которую входит чернофигурный килик, по мнению исследователя, позволяют датировку комплекса первой половиной V в. до н.э.[9] Согласно сведениям Р. Цана, в 1912 г. некий г-н Ерамов, живущий в Майкопе, работая на своей земле, обнаружил гробницу, содержание которой позволяет относить ее к скифскому времени. В 1913 г. г-н Ерамов приехал в Париж, чтобы продать эту коллекцию, которая в дальнейшем была приобретена Э. Канессой (это информация согласно Р. Цану, посетившему Музей в Филадельфии весной 1931 г. после того, как коллекция Канессы была приобретена музеем на аукционе в галерее Андерсона в Нью-Йорке, была представлена на

[9] См. меморандум: Platz-Horster, Nagler 2007: 222; Leskov 2008: 6—7. См. также Rostowzew 1931: 367—368; Rostovtzeff 1933: 168—169. См. килик: Cat. New York 1975: 158—159, no. 11; Leskov 2008: 25, no. 20 с литературой и датировкой ок. 480—470 гг. до н.э.

музейной этикетке) (H.E.F. 1930: 11; Platz-Horster, Nagler 2007: 223). Вероятно, именно это сведение послужило основанием для Ростовцева определить дату находки комплекса (Platz-Horster, Nagler 2007: 223—224). Интересно, что майкопский художник Н.Н. Ерамов (он же?) передал часть находок из бронзы в 1949 г. в Майкопский Музей, а в 1950 г. — другие находки из раскопок 1912 г. — А.А. Иессену, опубликовавшему их в Сообщениях Государственного Эрмитажа (Иессен 1955: 31—33; Кат. Майкоп 2014: 11; Рябкова 2020a: 276). По сведениям Н.Н. Ерамова, часть вещей происходит из кургана, раскопанного грабителями в 1912 г. в 2 км от хут. Шунтуки (совр. Шунтук) на левом берегу р. Белой, к юго-западу от станицы Тульской (Иессен 1955: 31)[10].

Точку зрения М.И. Ростовцева о выделении в составе «Майкопского сокровища» богатого комплекса середины (Platz-Horster, Nagler 2007: 227) или второй половины (Leskov 2008: 239—240) V в. до н.э. поддерживают и другие исследователи «Майкопского сокровища». В последние годы Т.В. Рябкова, анализируя находки из Семиколенных курганов, попавшие в Государственный Эрмитаж, выделяет более ранний комплекс последней четверти VII в. до н.э. (Рябкова 2019: 1009—1021; 2020a: 272—282; 2020b: 276—277). По мнению А.А. Иессена, впервые связавшего «Майкопское сокровище» с находками из Семиколенного кургана и кургана у хут. Шунтуки, комплекс V в. до н.э. скорее происходит из кургана у хут. Шунтуки, о котором не было известно И.Е. Гладкому (Рябкова 2019: 1009—1021; 2020a: 272—282; 2020b: 276—277).

Рассуждая о возможном происхождении комплекса V в. до н.э., А.М. Лесков предполагает, что он происходит из боковой гробницы с женским погребением большого кургана в районе Майкопа, однако, для того чтобы подтвердить это предположение, по мнению Лескова, необходимо проработать полицейские архивы конца XIX — начала XX в., уделяя особое внимание случаям грабежей курганов до 1912 г. К сожалению, пишет исследователь, ему не удалось найти информации ни о легальных, ни о грабительских раскопках богатого кургана, опубликованных в научных или популярных изданиях этого времени (Leskov 2008: 239—240; Лесков 2010: 525, прим. 3).

Совершенно очевидно, что именно такая информации и содержится в отчете И.Е. Гладкого. Совпадает и дата (1912) и место (окрестности Майкопа) и предмет грабительских раскопок (большой курган на г. Шихан с находками золотых изделий, и, как сейчас становится ясно, импортных греческих бронзовых сосудов второй половины VI — первой половины V в. до н.э.).

В этой связи заслуживает внимания и тот факт, что вместе с золотыми находками в Музеи Берлина попали и фрагменты бронзовых сосудов, некоторые из которых могли относиться к публикуемым здесь находкам, тогда как другие также датироваться в рамках VI—V вв. до н.э. (см. Приложение 1). Отметим в этой связи, что и в погребальных комплексах могильника у аула Уляп, расположенного примерно в 70 км к северу от ст. Тульской, были найдены довольно многочисленные греческие бронзовые сосуды, которые датируются еще в рамках первой—второй четвертей V в. до н.э., в том числе со следами ремонта, найденные в комплексах первой половины IV в. до н.э. (см. подробно: Трейстер 2019: 518—520; Treister 2019: 315—316). Соответственно, Закубанье является районом с наибольшей концентрацией греческих бронзовых сосудов позднеархаического — раннеклассического времени в Северном Причерноморье.

[10] О курганах в районе хут. Шунтук см. Рябкова 2020a: 274. Об этих вещах см. также Ильинская, Тереножкин 1983: 53, рис. 2; Королькова 1998: 167, рис. 1: *7*; 174; 2006: табл. 39: *6*; 45: *6*; Канторович 2018: 107, рис. 3: *8*.

В связи с переделкой подставки эксалейптрона в древности обращает на себя внимания еще одна находка из этого региона, приобретенная Императорской Археологической комиссией в 1908 г. у частного лица в Майкопе. Этот серебряный предмет состоит из двух отдельных частей: сосуда со сферическим туловом с высокой горловиной и отогнутым венчиком и конической подставки. Четыре вертикальные ножки приклепаны внизу к верхней части подставки и вверху — к округлому уплощенному основанию, на котором стоит сосуд (рис. 12) (ОАК за 1908 г.: 181; Смирнов 1909: табл. CXIX: *303*; Pharmakowsky 1909: 151, Abb. 11; Рябкова 2021: 94—98, рис. 4). Исследования показали, что подставка и сосуд сделаны из серебра разной пробы и разной толщины, отличается и манера чеканных изображений на сосуде и подставке. Все это дает все основания для предположения о том, что данный предмет, который рассматривают как «модель котла», был переделан местным торевтом с использованием привозного малоазийского сосуда (Рябкова 2021: 95—96).

Таким образом, на наш взгляд, имеются все основания для предположения о том, что находки 1912 г. на г. Шахан к югу от станицы Тульской (или из кургана у хут. Шунтуки к юго-западу от этой же станицы) являются частью «Майкопского сокровища», место находки которого теперь может быть более-или-менее надежно локализовано. К этому же заключению пришла недавно и Т.В. Рябкова, публикуя накладку золотого сосуда, вероятно также происходящего из Семиколенного кургана, но из более раннего комплекса, синхронного погребениям Келермесских курганов (Рябкова 2019: 1010—1011, 1020—1021). Датировка бронзовых сосудов, найденных на г. Шахан, как было показано нами, вполне соответствует датировке комплекса V в. до н.э. «Майкопского сокровища».

Приложение 1

ИМПОРТНЫЕ БРОНЗЫ «ИЗ МАЙКОПА», ПОПАВШИЕ В АНТИЧНОЕ СОБРАНИЕ МУЗЕЕВ БЕРЛИНА

Среди них: 1) возможно изначально принадлежавшая публикуемой подставке эксалейптрона, не опубликованная бронзовая львиная лапа, сохранившаяся на высоту 6,8 см (рис. 13: 2) (инв. № 30625; nat.museum-digital.de: 1); 2) ручка кратера или таза с атташами в форме цветков и каннелированными ручками шир. 15,3 см (рис. 13: *1*) (инв. № 30623; Greifenhagen 1970: 56, Abb. 46; nat.museum-digital.de: 2); 3) полусферическая чаша дм. 8,3 см с 12—лепестковой розеттой на донце и вертикальными лепестками — на тулове (рис. 13: *3*) (инв. № 30584; Greifenhagen 1970: 56, Abb. 53; Leskov 2008: 148, no. 191, с ничем не обоснованной датировкой IV—II вв. до н.э.; nat.museum-digital.de: 3) и, наконец, 4) так называемый кратер с менадами, или «майкопский кратер» (рис. 14) (инв. № 30622; Züchner 1938; LIMC VIII 1997: 785, s. v. Mainades Nr. 30 (I. Krauskopf, E. Simon); Schwarzmaier 1997: 55, 64—67, 77; Zimmermann: 1998, 180, Nr. SRM 1; Barr-Sharrar 2008: 139—148, 211, note 95, figs. 127, 137, 164; Kat. Berlin 2008, 32—33, Abb. 3—4; Drougou 2015: 143, no. 5, ошибочно, как происходящий из Украины; smb.museum-digital.de: 1).

Точные аналогии полусферической бронзовой чаше (рис. 13: *3*) мне не известны — встречаются чаши подобной формы, но без декора в скифских курганах Приднепровья V—IV вв. до н.э. (Трейстер 2021: 243, рис. 11: *1*; Treister 2021: 347, fig. 11: *1*). Известны чаши с близким, пусть и не идентичным декором, но у них лепестки продавлены, а края их выпуклые, подобно полусферической бронзовой чаше из некрополя Солы на Кипре с розеттой на дне, найденной в погребении ок. середины IV в. до н.э. (Kaba 2020: 214—215, fig. 9b), и серебряной чаше с концентрическими кружками на дне из Прибоя в Болгарии, датируемая III в. до н.э. (Cat. Montreal 1987: 255, no. 464; Cat. Kazanlak 2017: 58, no. 50). Сама же схема прочеканенного декора: розетта — на дне и вертикальные лепестки на тулове использовалась и в более раннее время, в частности, на серебряном арибалле из погребения середины V в. до н.э. № 11/1969 в Вани (Treister 2007: 67—83 с библиографией в прим. 1)[11] и на серебряном круглодонном сосуде — верхнем элементе «модели котла», приобретенном в Майкопе в 1908 г. (рис. 12) (ОАК за 1908 г.: 181; Смирнов 1909: табл. CXIX: 303; Pharmakowsky 1909: 151, Abb. 11; Рябкова 2021: 94—98, рис. 4). Вторично (?) приклепанные к краю чаши полоски с отверстиями на концах дают основание предполагать, что в древности первоначальная функция чаши могла быть изменена.

Бронзовая изогнутая каннелированная ручка шириной 15,3 см в центральной части украшена биконической бусиной с двумя подобными бусинами несколько меньшего размера по сторонам. На концах ручки оформлены округлыми плоскими завершениями в форме розетт с коротки лепестками, припаянных к атташам в форме цветков (?) (рис. 13: *1*). Ручка, судя по форме и особенностям декора, не могла быть горизонтальной ручкой гидрии, которые очень редко и, как правило, только на экземплярах позднеархаического времени украшались в центральной части или поперечным рядом маленьких округлых «бусин» (Diehl 1964: 27, 217, Nr. B 91, Taf. 7: *2*; Tarditi 2007: 45, fig. 9; Мутафчиева 2016: 42, рис. 1; Sideris 2021: 150—153, no. 222)[12]. Я также не знаю подобных ручек кратеров — у тех из них, у

[11] О розеттах на серебряных сосудах V—IV вв. до н.э., см. Treister 2007: 83—92.

[12] См. аналогичным образом оформленные ручки предположительно поданиптеров с Афинского акрополя (Tarditi 2016: 165, Bh.3.I.F.c, no. 19784; 170—171, Bh.3.IIA—B, nos. 23905, 19764, 21464; 316) и поданиптеров из Южной Италии (Tarditi 1996: 24—25, nos. 27, 29; 33—34, nos. 41—42).

которых ствол ручки имеет аналогичное оформление и курватуру, атташи расположены значительно ближе друг к другу (например, Bini et al. 1995: 61, no. 126, tav. XLI: *2*). Каннелированные ручки кратеров в форме бутонов (calyx-krater) не имеют дополнительных украшений в центре, а внизу украшены рельефными атташами в форме головок менад или силена (Vokotopoulou 1997: 156, fig. 157; 261—262; Drougou 2015: 147, pls. 3: *2*; 4: *3*; Barr-Sharar 2015: 64, figs. 4—5; 65, fig. 8).

С наибольшей вероятностью рассматриваемая ручка является ручкой поданиптера, которые также могли быть каннелированы, а в центре украшены тремя бусинами — крупной в центре с более мелкими по бокам (Tarditi 1996: 25—27, nos. 30—32; 2016: 131, Bh.2.II.H, no. 21493). Как отмечает К. Тардити, такой вид оформления ручек (central bead with side discs, тип Bh.2.III.B.a) характерен для поданиптеров из Южной Италии, Греции, особенно Олимпии, и с Балкан архаического времени (Gauer: 1991, 238, P10—P11, Taf. 58: *3*; Tarditi 2016: 135—137, 250, fig. 29; Cat. Belgrade 2018: 293, no. 137; 303, nos. 166—167; 310, no. 188; Sideris 2021: 143—145, no. 220). Вместе с тем, почти во все этих случаях центральная бусина украшена продольными валиками, а боковые — двумя поперечными, тогда как все три бусины ручки из «Майкопского сокровища» — гладкие, а центральная очень сильно сжата по сравнению с бусинами архаических поданиптеров. Лишь в одном случае на ручке с Афинского акрополя мы наблюдаем бусины, близкие по форме, которые сочетаются с каннелированным стволом ручки (Tarditi 2016: 136, Bh.2.III.B.a, no. 21457/1; 250). Аналогичным образом оформлена и ручка этрусского таза VI в. до н.э., найденная в районе Кастеля Сан Мариано (Höckmann 1982: 103—104, Nr. 69, Taf. 56: *5*; Abb. 68; Cipollone 2011: 38, no. 295; Pfisterer-Haas 2019: 253—254, Nr. 109) и поданиптеров из погребений V в. до н.э. некрополя Рутильяно (Tarditi 1996: 27—30, nos. 33—36).

Косвенно раннюю датировку ручки поданиптера подтверждает сравнения с ручками бронзовых тазов первых веков н.э. Хотя в центре ручки тазов типов Eggers 99—106 могут быть украшены подобными бусинами, сами стволы ручек — гладкие, а не каннелированные (Tassinari 1993: vol. 1, tav. LVII—LXIX; vol. 2: 220—238, S4000, 4111—4400). Единственный известный мне пример каннелированный ручки таза из Помпей, с атташами в форме пальметт, в центре украшает поперечный ряд мелких бусин (Tassinari 1993: vol. 2, 240, S6100c, no. 13239). Из Помпей же происходит и единственный пример каннелированной ручки кратера с тремя бусинами в центре и атташами с головой Медузы и пальметтами, при этом сама ручка имеет иные, округлые очертания (Tassinari 1993: vol. 1, tav. XCIX: *1—2*; vol. 2: 345, Y1100, no. 1112). Аналогичные ручки хранятся в Тарквинии (Bini et al. 1995: 61, no. 126, tav. XLI: *2*) и Касселе (Höckmann 1972: 41, Nr. 102, Taf. 24).

Фрагментированный calyx-krater с изображением менад (рис. 14) в настоящее время рассматривается как аттическая работа ок. 420—410 гг. до н.э. (Barr-Sharrar 2008: 211, note 95). Интересно, что кратер имеет граненные ручки (грани дополнительно украшены рядами жемчужника) (в отличие от подобных ручек более поздних calyx-kraters), оканчивающиеся атташами с рельефными головками Диониса (Züchner 1938: 7, Abb. 3—6; 8; Taf. 7; Barr-Sharrar 2008: 180, fig. 167).

Литература

Анфимов Н.В. 1979. Импорт бронзовой италийской посуды в Прикубанье (II в. до н.э. — III в. н.э.). В: Пиотровский Б.Б. (ред.). *Проблемы античной истории и культуры*. Т. 2. *Доклады XIV Международной конференции античников социалистических стран Эйрене*. Ереван: АН Арм. ССР, 232—238.

Гладкий И. 1913. На археологических раскопках. Из заметок заведующего Кубанским войсковым музеем. *Приложение к Отчету Кубанского войскового музея за 1911—12 годы*. Екатеринодар: Типография Кубанского областного правления, 65—81.

Граков Б.Н. 1965. Заметки по скифо-сарматской археологии. В: Крупнов Е.И. (ред.). *Новое в советской археологии. Памяти Сергея Владимировича Киселёва. К 60-летию со дня рождения*. Москва: Наука, 215—219 (МИА 130).

Иессен А.А. 1955. Несколько бронзовых предметов, найденных в районе станицы Тульской. *СГЭ* VIII, 31—33.

Ильинская В.А., Тереножкин А.И. 1983. *Скифия VII—IV вв. до н.э*. Киев: Наукова думка.

Канторович А.Р. 2015. Скифский звериный стиль Восточной Европы: классификация, типология, хронология, эволюция. Дисс. … д-ра ист. наук. Москва: МГУ им. М.В. Ломоносова.

Канторович А.Р. 2018. Мотивы рыбы и дельфина в восточноевропейском скифском стиле: типология, хронология, истоки. *Археологія і давня історія України* 27(2), 101—118.

Кат. Ленинград 1973. Борисковская С.П. (ред.). *Античная художественная бронза: Каталог выставки в Эрмитаже*. Ленинград: Аврора.

Кат. Майкоп 2014. Эрлих В.Р. *Древности «долины яблонь»*. Москва: Государственный музей Востока.

Королькова Е.Ф. 1998. Иконография образа хищной птицы в скифском зверином стиле VI—IV вв. до н.э. *Проблемы археологии* 4. *История и культура древних и средневековых обществ. Сборник статей, посвященных 100-летию со дня рождения М.И. Артамонова*, 166—177.

Королькова Е.Ф. 2006. *Звериный стиль Евразии. Искусство племён Нижнего Поволжья и Южного Приуралья в скифскую эпоху (VII—IV вв. до н.э.). Проблемы стиля и этнокультурной принадлежности*. Санкт-Петербург: Петербургское Востоковедение.

Кропоткин В.В. 1970. *Римские импортные изделия в Восточной Европе (II в. до н.э. — V в. н.э.)*. Москва: Наука (САИ Д1-27).

Лесков А.М. 2010. «Майкопские сокровища» в музеях Германии и США. В: Бонгард-Левин Г.М., Кузнецов В.Д. (ред.). *Античное наследие Кубани*. Т. 3. Москва: Наука, 500—526.

Лунин Б.В. 1937. Даховское погребение. *Наука и жизнь* 10, 39—40.

Лунин Б.В. 1939. Археологические находки 1935—1936 гг. в окрестностях станиц Тульской и Даховской близ Майкопа. *ВДИ* 3 (8), 210—223.

Лунин Б.В. 1940. Серебряная чаша с рельефным изображением и греческой надписью и стеклянная чаша из находок у станицы Даховской. *ИРОМК* 2, 27—49.

Манцевич А.П. 1966. Деревянные сосуды скифской эпохи. *АСГЭ* 8, 23—38.

Манцевич А.П. 1987. *Курган Солоха*. Ленинград: Искусство.

Мутафчиева Я. 2016. Бронзови хидрии и огледала с изображения на сирени от Тракия. *Археология* 57 (1—2), 39—57.

ОАК за 1876 г. 1879: *Отчет археологической комиссии за 1876 г.* 1879. Санкт-Петербург: Типография Императорской Академии наук.

ОАК за 1905 г. 1908: *Отчет археологической комиссии за 1905 г.* 1908. Санкт-Петербург: Типография Главного управления уделов.

ОАК за 1908 г. 1912: *Отчет археологической комиссии за 1908 г.* 1912. Санкт-Петербург: Типография Главного управления уделов.

ОАК за 1913—1915 гг.: *Отчет археологической комиссии за 1913—1915 гг.* 1918. Петроград: Девятая государственная типография.

Онайко Н.А. 1966. *Античный импорт в Приднепровье и Побужье в VII—V вв. до н.э*. Москва: Наука (САИ Д1-27).

Петренко В.Г. 1967. *Правобережье Среднего Приднепровья в V—III вв. до н.э*. Москва: Наука (САИ, Д1-4).

Рябкова Т.В. 2019. О золотой накладке на сосуд из Эрмитажа. *ВДИ* 79 (4), 1009—1021.

Рябкова Т.В. 2020a. О комплексе одного из Семиколенных курганов в Собрании Эрмитажа. *АВ* 26, 272—282.

Рябкова Т.В. 2020b. Раннескифские погребения в Семиколенном кургане и кургане 11 могильника Лебеди V: к вопросу о памятниках послепоходного периода. В: Гаджиев М.С. (ред.). *Археологическое наследие Кавказа: актуальные проблемы изучения и сохранения. XXXI Крупновские чтения. Материалы Международной научной конференции, посвященной 50-летию Крупновских чтений и 50-летию Дербентской археологической экспедиции. Махачкала, 20—25 апреля 2020 г*. Махачкала: МавраевЪ, 275—277.

Рябкова Т.В. 2021. Малоазийские предметы в раннескифских памятниках Закубанья (Северный Кавказ. *Восток. Афро-Азиатские общества: история и современность* 6, 90—101.

Силантьева П.Ф. 1959. Некрополь Нимфея. В: В.Ф. Гайдукевич (ред.). *Некрополи боспорских городов*. Москва; Ленинград: АН СССР, 5—107 (МИА 69).

Симоненко А.В. 2011. *Римский импорт у сарматов Северного Причерноморья*. Санкт-Петербург: Филологический факультет СПбГУ; Нестор-История.

Смирнов Я.И. 1909. *Восточное серебро. Атлас древней серебряной и золотой посуды восточного происхождения, найденной преимущественно в пределах Российской империи / Argenterie orientale. Recueil d'ancienne vaisselle orientale en Argent et en or, trouvée principalement en Russie*. Санкт-Петербург: Императорская археологическая комиссия.

Трейстер М.Ю. 2019. Заметки об греческой, италийской и македонской бронзовой посуде у скифов и меотов. *Археологія і давня історія України* 2 (31), 518—526.

Трейстер М.Ю. 2021. Греческие бронзовые сосуды второй половины VI—V вв. до н.э. и их фрагменты из Ольвии, Березани и скифских курганов Побужья и Приднепровья. *Scripta antiqua* IX, 211—263.

Трейстер М.Ю. 2022. Фалары из грабительских раскопок 1930-х гг. у ст. Даховской в Закубанье. *ДБ* 27 (в печати).

Уварова П.С. 2005. *Былое. Давно прошедшие счастливые дни*. Москва: ГИМ (Труды ГИМ 144).

Фиалко Е.А. 1993. Новий тип дерев'яних чаш у скіфів. *Археологія* 1, 46—53.

Ханенко Б.Н., Ханенко В.И. 1907. *Собрание Б.Н. и В.И. Ханенко. Древности Приднепровья и побережья Черного моря*. Вып. VI. Киев: Фототипия и тип. С. В. Кульженко.

Хачатурова Е.А. 2010. Краснодарский государственный историко-археологический музей-заповедник им. Е.Д. Фелицына. В: Бонгард-Левин Г.М., Кузнецов В.Д. (ред.). *Античное наследие Кубани*. Т. 3. Москва: Наука, 12—63.

Alexander C. 1925. Jewelry and Miscellaneous Small Antiquities: Recent Accessions. *The Metropolitan Museum of Art Bulletin* 20 (7), 180—183. DOI: 10.2307/3254745.

Amandry et al. 1991. Amandry P.P., Lerat L., Marcadé J., Croissant F., Rolley C., Chamoux F., Pariente A. *Guide de Delphes. Le musée*. Paris: Ecole française d'Athènes en dépôt aux Editions de Boccard.

Baratte et al. 1984. Baratte F., Bonamour L., Guillaumet J.-P., Tassinari S. *Vases antiques de métal au Musée de Chalon-sur-Saône*. Dijon: Revue archéologique de l'Est et du Centre-Est (Revue archéologique de l'Est et du Centre-Est. Suppl. 5).

Barr-Sharrar B. 2008. *The Derveni Crater*. Princeton: American School of Classical Studies.

Barr-Sharar B. 2015. Major New Evidence for the Date and Athenian Origin of the Derveni Krater: A 4th Century B. C. Bronze Calyx Krater with Overlaid Silver Garland from the Same Workshop. In: Deschler-Erb E., Della Casa P. (eds.). *New Research on Ancient Bronzes. Acta of the XVIIIth International Congress on Ancient Bronzes*. Zürich: Chronos, 63—68 (Zurich Studies in Archaeology 10).

Bessios M. 2010. *Πιερίδων στέφανος. Πύδνα, Μεθώνη και οι αρχαιότητες της βόρειας Πιερίας*. Katerini: Εκδόσεις Α.Φ.Ε.

Bini et al. 1995. Bini M.P., Caramella G., Buccioli S. *I bronzi etruschi e romani*. Roma: G. Bretschneider (Materiali del Museo Archeologico Nazionale di Tarquinia 13)

Boardman J. 1970. Pyramidal Stamp Seals in the Persian Empire. *Iran* 8, 19—46.

Cat. Belgrade 2018. Ardjanliev P., Chukalev K., Cvjetićanin T., Damyanov M., Krstić V., Papazovska A., Popov H. (eds.). *100 Years of Trebenishte*. Sofia: National Archaeological Institute with Museum — Bulgarian Academy of Sciences.

Cat. Kazanlak 2017. Damyanov M. (ed.). *The Silver of the Thracians*. Sofia: National Archaeological Institute with Museum at the Bulgarian Academy of Sciences (National Archaeological Museum Catalogues VII).

Cat. Montreal 1987. *Gold of the Thracian Horsemen. Treasures from Bulgaria*. Montreal: Editions de l'Homme.

Cat. New York 1975. *From the Lands of the Scythians*. New York: Metropolitan Museum of Art (Bulletin of the Metropolitan Museum of Art 32.5, 1973/1974).

Cat. Paris 2011. Descamps-Lequime S. (ed.). *Au royaume d'Alexandre le Grand. La Macédoine antique*. Paris: Somogy éditions d'art, Louvre éditions.

Cat. San Antonio 1999. Reeder E.D. (ed.). *Scythian Gold. Treasures from Ancient Ukraine*. New York: Harry N. Abrams.

Cipolloni M. 2011. I bronzi da Castel San Mariano: io state delle cose. *Bollettino di archeologia on line* 2—3, 20—43.

Delli Ponti G. 1973. *I bronzi del Museo provinciale di Lecce*. Lecce: Amministrazione Provinciale.

Descamps-Lequime S. 2002. Un exaleiptron en fer et en bronze, de la nécropole macédonienne de Karabournaki, dans les collections du musée du Louvre. In: Giumlia-Mair A. (ed.). *I Bronzi Antichi: Produzione e tecnologia. Atti del XV Congresso Internazionale sui Bronzi Antichi (Grado-Aquileia, 22—26 maggio 2001)*. Montagnac: Mergoil, 108—115 (Monographies Instrumentum 21).

Descamps-Lequime S. 2012. Un thymiatérion archaïque en bronze dans les collections du Louvre. In: Denoyelle M., Descamps-Lequime S., Mille B., Verger St. (eds*.). Bronzes grecs et romains, recherches récentes. Hommage à Claude Rolley (Actes de colloques)*. Paris: Publications de l'Institut national d'histoire de l'art, 310—334.

Despini Ai. 2016. *Σίνδος: το νεκροταφείο. Ανασκαφικές έρευνες 1980—1982*. T. I—III. Athens: Αθήναις Αρχαιολογική Εταιρεία (Βιβλιοθήκη της εν Αθήναις Αρχαιολογικής Εταιρείας 307—309).

Diehl E. 1964. *Die Hydria. Formgeschichte und Verwendung im Kult des Altertums*. Mainz: von Zabern.

Dimand M.S., McAllister H.E. 1940. *Near Eastern Jewelry. A Picture Book*. New York: Metropolitan Museum of Art.

Drougou S. 2015. The bronze calyx-krater from the "Heuzey B" TOMB in Vergina (Ancient Aigai). *Studies in Ancient Art and Civilization* 19, 139—163. DOI: 10.12797/SAAC.19.2015.19.08.

Eggers H.J. 1951. *Der römische Import im freien Germanien*. Hamburg: Hamburgisches Museum für Völkerkunde und Vorgeschichte (Atlas der Urgeschichte 1).

felicina.ru: 1: Письма Н.И. Веселовского в коллекции КГИАМЗ. URL: https://felicina.ru/nauka/pisma-n-i-veselovskogo-v-kollekcii-kgiamz/ (дата обращения 10.04.2022).

Filow B., Schkorpil K. 1927. *Die archaische Nekropole von Trebenischte am Ochrida-See*. Berlin; Leipzig: de Gruyter.

Gauer W. 1991. *Die Bronzegefäße von Olympia mit Ausnahme der geometrischen Dreifüsse und der Kessel des orientalischen Stils I. Kessel und Becken mit Untersätzen, Teller, Kratere, Hydrien, Eimer, Situlen und Cisten, Schöpfhumpen und verschiedenes Gerät*. Berlin: de Gruyter (Olympische Forschungen 20).

Gorny & Mosch 2011. *Auktion 202, 14. Dezember 2011. Kunst der Antike*. München: Gorny & Mosch.

Greifenhagen A. 1970. *Schmuckarbeiten in Edelmetall*. Bd. I. Berlin: Gebr. Mann.

H.E.F. 1930. The Maikop Treasure. *The Museum Bulletin* II (1), 6—11.

Höckmann U. 1982. *Die Bronzen aus dem Fürstengrab von Castel San Mariano bei Perugia*. München: C.H. Beck (Staatliche Antikensammlungen München. Katalog der Bronzen 1).

Kaba H. 2020. An Elite Tomb from Soloi: New Evidence for the Funerary Archaeology of Cyprus. *Adalya* 23, 205—237.

Karasová Z. 1998. *Die römischen Bronzegefässe in Böhmen*. Pragae: Museum Nationale Pragae (Fontes Archaeologici Pragenses 22).

Kat. Berlin 2008. Schlesier R., Schwarzmaier A. (Hrsg.). *Dionysos. Verwandlung und Ekstase. Ausstellungskatalog Staatliche Museen Berlin*. Regensburg: Schnell und Steiner Verlag.

Kunow J. 1983. *Der römische Import in der Germania libera bis zu den Markomannenkriegen. Studien zu Bronze- und Glasgefäßen*. Neumünster: Karl Wachholtz (Göttinger Schriften zur Vor- und Frühgeschichte 21).

Leskov A.M. 2008. *The Maikop Treasure*. Philadelphia: University of Pennsylvania Press.

Marčenko I.I., Limberis N.J. 2008. Römische Importe in sarmatischen und maiotischen Denkmälern des Kubangebietes. In: Simonenko A., Marčenko I.I., Limberis N.J. *Römische Importe in sarmatischen und maiotischen Gräbern*. Mainz: von Zabern, 267—400 (Archäologie in Eurasien 25).

Moullou D. 2021. Shedding Light on the Kothon: Vases with Inward Downturned Rims Revisited. *American Journal of Archaeology* 125 (2), 183—206.

nat.museum-digital.de: 1: Löwenfuβfragment, wohl von einem Gefäβ. URL: https://nat.museum-digital.de/object/245101 (дата обращения 10.04.2022).
nat.museum-digital.de: 2: Griff eines Kraters oder eines Beckens. Oberfläche ziemlich angegriffen; das eine Ende gebrochen. URL: https://nat.museum-digital.de/object/245331 (дата обращения 10.04.2022).
nat.museum-digital.de: 3: Kleine halbkugelförmige Schale. URL: https://nat.museum-digital.de/object/245375 (дата обращения 10.04.2022).
Nuber H.-U. 1972. Kanne und Griffschale. *BerRGK* 53, 1—232.
Özgen I., Öztürk J. 1996. *Heritage Recovered. The Lydian Treasure*. Istanbul: Uğur Okman for Republic of Turkey; Ministry of Culture; General Directorate of Monuments and Museums.
Pfisterer-Haas S. 2019. *Die Bronzegefäße der Staatlichen Antikensammlungen München, Katalog der Bronzen*. München: Staatliche Antikensammlungen und Glyptothek München (Staatliche Antikensammlungen München 2).
Pharmakowsky B. 1909. Archäologische Funde im Jahre 1908. Rußland. *AA*, 139—176.
Platz-Horster G., Nagler A. 2007. Die Goldfunde von Majkop. In: Parzinger H. (Hrsg.). *Im Zeichen des goldenen Greifen. Königsgräber der Skythen*. München; Berlin; London; New York: Prestel, 220—227.
Popović L. 1956. *Katalog nalaza iz nekropole kod Trebeništa. Narodni Muzej Beograd = Catalogue of Finds from the Necropolis of Trebenishte. National Museum of Belgrade*. Belgrade: National Museum (Antika I).
Rostovtzeff M.I. 1933. Some New Aspects of Iranian Art. *Seminarium Kondokovianum* VI, 161—185.
Rostowzew M.I. 1931. *Skythien und der Bosporus*. Berlin: Hans Schoetz & Co.
Sakellarakis Y., Sapouna-Sakellaraki E. 2013. *Το Ιδαίο Άντρο. Ιερό και μαντείο*. T. I—III. Athens: Αθήναις Αρχαιολογική Εταιρεία (Βιβλιοθήκη της εν Αθήναις Αρχαιολογικής Εταιρείας 280).
Schwarzmaier A. 1997. *Griechische Klappspiegel. Untersuchungen zu Typologie und Stil*. Berlin: Gebr. Mann (Mitteilungen des Deutschen Archäologischen Instituts. Beiheft 18).
Sideris A. 2016. *Metal Vases & Utensils in the Vassil Bojkov Collection*. Vol. 1. Sofia: Thrace Foundation.
Sideris A. 2021. *Metal Vases & Utensils in the Vassil Bojkov Collection*. Vol. 2. Sofia: Thrace Foundation.
smb.museum-digital.de: 1: Bruchstücke eines attischen Kelchkraters mit reichem Reliefdekor (sog. Berliner Mänadenkrater). URL: https://smb.museum-digital.de/index.php?t=objekt&oges=8866 (дата обращения 10.04.2022).
Stibbe C.M., Vasic R. 2003. *Trebenishte. The Fortune of an Unusual Excavation*. Rome: L'Erma di Bretschneider (Studia archeologica 121).
Tarditi C. 1996. Vasi di bronzo in area Apula. Produzioni greche ed italiche di età arcaica e classica, Università di Lecce. *Dipartimento di Beni Culturali. Settore storico-Archeologico. Collana del Dipartimento* 8. Galatina: Congedo Editore.
Tarditi C. 2007. La diffusione del vasellame bronzeo greco in Italia e in Europa: modalità elimiti. In: Tarditi C. (ed.). *Dalla Grecia all'Europa: la circolazione di beni di lusso e di modelli culturali nel VI e V sec. a.C*. Milano: Vita e Pensiero, 23—52.
Tarditi C. 2016. *Bronze Vessels from the Acropolis. Style and Decoration in Athenian Production Between the Sixth and Fifth Centuries B.C*. Rome: Quasar (Thiasos Monografie 7).
Tassinari S. 1975. *La vaisselle de bronze, romaine et provinciale, au Musée des Antiquités nationales*. Paris: Éditons du CNRS (XXIXe suppl. à Gallia).
Tassinari S. 1993. *Il vasellame bronzeo di Pompei*. Roma: L'Erma di Bretschneider.
Teleaga E. 2008. *Griechische Importe in den Nekropolen an der unteren Donau. 6. Jh. — Anfang des 3. Jhs. v.Chr*. Rahden: Marie Leidorf (Marburger Studien zur Vor- und Frühgeschichte 23).
Treister M. 2007. The Toreutics of Colchis in the 5th — 4th centuries BC. Local Traditions, Outside Influences, Innovations. *ACSS* 13, 67—107.
Treister M. 2019. Second-Hand for the Barbarians? Greek and Roman Metalware with the Signs of Repair from the Nomadic burials of Scythia and Sarmatia. In: Cojocaru V., Ruscu L., Castelli T., Pázsint A.-I. (eds.). *Advances in Ancient Black Sea Studies: Historiography, Archaeology and Religion. The Proceedings of the International Symposium, Constanţa, August 20-24, 2018*. Cluj-Napoca: Mega Publishing House, 313—345 (Pontica et Mediterranea VIII).
Treister M. 2021. Greek, Italic and Etruscan Bronze Vessels and their Fragments of the Late 6th — 5th Century BC from Olbia, Berezan and Scythian burial-mounds of the Bug and Dnieper Basins. In: Fornasier J., Bujskikh A. (Hrsg.). *An den Ufern des Bugs*. Bonn: Verlag Dr. Rudolf Habelt GmbH, 329—362 (Frankfurter Archäologische Schriften 42).

Vokotopoulou I. 1986. *Βίτσα. Τα νεκροταφεία μιας μολοσσικής κώμης*. Athens: Ταμειου Αρχαιολογικων Πορων και Απαλλοτριωσεων.

Vokotopoulou J. 1997. *Silver and Bronze Works of Art, Greek Art*. Athens: Ekdotike Athenon.

Weber T. 1983. *Bronzekannen. Studien zu ausgewählten archaischen und klassischen Oinochoenformen aus Metall in Griechenland und Etrurien*. Frankfurt am Main; Bern: Peter Lang GmbH; Internationaler Verlag der Wissenschaften (Archäologische Studien 5).

Wielowiejski J. 1985. Die spätkeltischen und römischen Bronzegefäße in Polen. *BerRGK* 66, 123—320.

Zimi E., Sideris A. 2003. Χάλκινα σκεύη από το Γαλαξείδι: πρώτη προσέγγιση. In: Themelis P., Stataki-Koumarou P. (eds.). *Το Γαλαξείδι από την Αρχαιότητα έως σήμερα (Πρακτικά 1ου Επιστημονικού Συνεδρίου Γαλαξείδι 29-30 Σεπτεμβρίου 2000. Υπό την Αιγίδα του Δήμου Γαλαξειδίου)*. Αθήνα: Εταιρεία Μεσσηνιακών Αρχαιολογικών Σπουδών, 35—60.

Zimmermann N. 1998. *Beziehungen zwischen Ton- und Metallgefäßen spätklassischer und frühhellenistischer Zeit*. Rahden: Marie Leidorf.

Züchner W. 1938. *Der Berliner Mänadenkrater*. Berlin: de Gruyter (Winckelmannsprogramm der Archäologischen Gesellschaft zu Berlin 98).

References

Anfimov, N.V. 1979. In: Piotrovskiy, B.B. (ed.). *Problemy antichnoy istorii i kul'tury (The Problems of Ancient History and Culture).* Vol. 2. *Doklady XIV Mezhdunarodnoy konferentsii antichnikov sotsialisticheskikh stran Eyrene (Reports of the XIV International Conference of the Historians of Ancient World of the Socialist Countries Eirene)*. Erevan: Academy of Sciences of the Armenian SSR, 232—238 (in Russian).

Gladkiy, I. 1913. In *Prilozhenie k Otchetu Kubanskogo voyskovogo muzeya za 1911—12 gody (Supplement to the Report of the Kuban Military Museum for 1911—12)*. Ekaterinodar: Typography of the Kuban Regional Government, 65—81 (in Russian).

Grakov, B.N. 1965. In: Krupnov, E.I. (ed.). *Novoe v sovetskoy arkheologii. Pamyati Sergeya Vladimirovicha Kiseleva. K 60-letiyu so dnya rozhdeniya (New in Soviet archeology. In memory of Sergei Vladimirovich Kiselyov. To the 60th Anniversary of his Birth).* Moscow: Nauka, 215—219 (Materials and Studies in the Archaeology of the USSR 130) (in Russian).

Iessen, A.A. 1955. In *Soobscheniya Gosudarstvennogo Ermitazha (Reports of the State Hermitage)* VIII, 31—33.

Il'inskaya, V.A., Terenozhkin, A.I. 1983. *Skifiya VII—IV vv. do n.e. (Scythia of the 7th—4th Centuries BCE)* Kyiv: Naukova dumka (in Russian).

Kantorovich, A.R. 2015. Scythian Animal Style of Eastern Europe: Classification, Typology, Chronology, Evolution). Dr.habil. Thesis. Moscow: Moscow State Lomonosov University.

Kantorovich, A.R. 2018. In *Arkheologiya i davnya istoriya Ukraini (Archaeology and Ancient History of the Ukraine)* 2 (27), 101—118 (in Russian).

Cat. Leningrad 1973. Boriskovkaya, S.P. (ed.). *Antichnaya khudozhestvennaya bronza. Katalog vystavki v Ermitazhe (Antique Artistic Bronze. The Catalogue of the Exhibition in the Hermitage)*. Leningrad: Aurora (in Russian).

Cat. Maykop 2014. Erlikh, V.R. *Drevnosti "doliny yablon" (Antiquities of the "Apple Valley")*. Moscow: State Orient Museum (in Russian).

Korol'kova, E.F. 1998. In *Problemy arkheologii (Problems of Archaeology)* 4. *Istoriya i kul'tura drevnikh i srednevekovykh obshchestv. Sbornik statey, posvyashchennykh 100-letiyu so dnya rozhdeniya M.I. Artamonova (History and culture of ancient and medieval societies. Collection articles, dedicated to the 100th Anniversary of the Birth of M.I. Artamonov).* Saint Petersburg: Saint Petersburg State University, 166—177 (in Russian).

Korol'kova, E.F. 2006. *Zverinyj stil' Evrazii. Iskusstvo plemen Nizhnego Povolzh'ya i Yuzhnogo Priural'ya v skifskuyu epokhu (VII—IV vv. do n.e.). Problemy stilya i etnokul'turnoy prinadlezhnosti (Animal style of Eurasia. The Art of the Tribes of the Lower Volga Region and South Urals in the Scythian Period (7th — 4th Centuries BCE). Problems of Style and Ethno-Cultural Affiliation).* Saint Petersburg: Peterburgskoe vostokovedenie (in Russian).

Kropotkin, V.V. 1970. *Rimskie importnye izdeliya v Vostochnoy Evrope (II v. do n.e. — V v. n.e.) (Roman imported Objects in Eastern Europe (2nd Century BCE — 5th Century CE))*. Moscow: Nauka (Corpus of archaeological sources D1-27) (in Russian).

Leskov, A.M. 2010. In: Bongard-Levin, G.M., Kuznetsov, V.D. (eds.). *Antichnoe nasledie Kubani (Ancient Heritage of Kuban)*. Vol. III. Moscow: Nauka, 500—526 (in Russian).

Lunin, B.V. 1937. In *Nauka i zhizn' (Science and Life)* 10, 39—40 (in Russian).

Lunin, B.V. 1939. In *Vestnik drevney istorii (Journal of Ancient History)* 3 (8), 210—223 (in Russian).

Lunin, B.V. 1940. In *Izvestiya Rostovskogo oblastnogo muzeya kraevedeniya (Reports of the Rostov Regional Local Lore Museum)* 2, 27—49 (in Russian).

Mantsevich, A.P. 1966. In *Arkheologicheskiy sbornik Gosudarstvennogo Ermitazha (Collection of Articles on Archaeology of the State Hermitage)* 8, 23—38 (in Russian).

Mantsevich, A.P. 1987. *Kurgan Solokha (Solokha Burial Mound)*. Leningrad: Iskusstvo (in Russian).

Mutafchieva, Ya. 2016. In *Arkheologiya (Archaeology)* 57 (1—2), 39—57 (in Bulgarian).

Otchet imperatorskoy arkheologicheskoy komissii za 1876 g. (Report of the Imperial Archaeological Commission for 1876). 1879. Saint Petersburg: Typography of the Royal Academy of Sciences (in Russian).

Otchet imperatorskoy arkheologicheskoy komissii za 1905 *g. (Report of the Imperial Archaeological Commission for 1905)*. Saint Petersburg: Typography of the Main Department of Appanages (in Russian).

Otchet imperatorskoy arkheologicheskoy komissii za 1908 *g. (Report of the Imperial Archaeological Commission for 1908)*. 1912. Saint Petersburg: Typography of the Main Department of Appanages (in Russian).

Otchet imperatorskoy arkheologicheskoy komissii za 1913—1915 *gg. (Report of the Imperial Archaeological Commission for 1913—1915)*. 1918. Petrograd: 9th State Typography (in Russian).

Onayko, N.A. 1966. *Antichnyy import v Pridneprov'e i Pobuzh'e v VII—V vekakh do n.e. (Antique Import in the Dnieper and Bug Basins in the 7th — 5th centuries BCE).* Moscow: Nauka (Corpus of archaeological sources D1-27) (in Russian).

Petrenko, V.G. 1967. *Pravoberezh'e Srednego Pridneprov'ya v V—III vv. do n.e.* (*The Right Bank of the Middle Dnieper Basin in the 5th — 3rd Centuries BCE)*. Moscow: Nauka (Corpus of archaeological sources D1-4) (in Russian).

Ryabkova, T.V. 2019. *Vestnik drevney istorii (Journal of Ancient History)* 79 (4), 1009—1021 (in Russian).

Ryabkova, T.V. 2020a. In *Arkheologicheskie vesti (Archaeological News)* 26, 272—282 (in Russian).

Ryabkova, T.V. 2020b. In: Gadzhiev, M.S. (ed.). *Arkheologicheskoe nasledie Kavkaza: aktual'nye problemy izucheniya i sokhraneniya. XXXI Krupnovskie chteniya. Materialy Mezhdunarodnoy nauchnoy konferentsii, posvyashchennoy 50-letiyu Krupnovskikh chteniy i 50-letiyu Derbentskoy arkheologicheskoy ekspeditsii. Makhachkala, 20—25 aprelya 2020 g. (Archaeological Heritage of the Caucasus: actual Problems of Study and Conservation. XXXI Krupnov Readings. Proceedings of the International Scientific Conference dedicated to the 50th Anniversary of the Krupnov Readings and the 50th Anniversary of the Derbent Archaeological Expedition. Makhachkala, April 20—25, 2020)*. Makhachkala: Mavraev, 275—277 (in Russian).

Ryabkova, T.V. 2021. In: *Vostok. Afro-aziatskie obshchestva: istoriia i sovremennost' (Oriens)* 6, 90—101 (in Russian).

Silant'eva, P.F. 1959. In: Gaydukevich V.F. (ed.). *Nekropoli bosporskikh gorodov (Necropoleis of the Bosporan Cities)*. Moscow; Leningrad: USSR Academy of Sciences, 5—107 (Materials and Studies in the Archaeology of the USSR 69) (in Russian).

Simonenko, A.V. 2011. *Rimskiy import u sarmatov Severnogo Prichernomor'ya* (*Roman Import by the Sarmatians of the North Pontic Area*). Saint Petersburg: Philological Faculty of the Saint Petersburg State University; Nestor-Istoriya (in Russian).

Smirnov, Ya.I. 1909. *Vostochnoe serebro. Atlas drevney serebryanoy i zolotoy posudy vostochnogo proiskhozhdeniya, najdennoy preimushchestvenno v predelakh Rossijskoy imperii (Eastern silver. Atlas of ancient silver and gold utensils of Eastern origin, found mainly within the Russian Empire)*. Saint Petersburg: Imperial Archaeological Commission.

Treister, M.Yu. 2019. In *Arkheologiya i davnya istoriya Ukraini (Archaeology and Ancient History of the Ukraine)* 2 (31), 518—526 (in Russian).

Treister, M.Yu. 2021. In *Scripta antiqua* IX, 211—263 (in Russian).

Treister, M.Yu. 2022. In *Drevnosti Bospora (Antiquties of the Bosporus)* 27 (in print) (in Russian).

Uvarova, P.S. 2005. *Byloe. Davno proshedshie schastlivye dni (The Past. Long gone Happy Days)*. Moscow: State Historical Museum (Trudy GIM (Proceedings of the State Historical Museum 144) (in Russian).

Fialko, E.A. 1993. In *Arkheologiya (Archaeology)* 1, 46—53 (in Ukrainian).

Khanenko, B.N., Khanenko, V.I. 1907. *Sobranie B.N. i V.I. Khanenko. Drevnosti Pridneprov'ya i poberezh'ya Chernogo morya (Collection of V.N. and V.I. Khanenko. Antiquities of the Dnieper and the Black Sea coast).* Iss. VI. Kyiv: Phototypia and Typography S.V. Kul'zhenko (in Russian).

Khachaturova, E.A. 2010. In: Bongard-Levin, G.M., Kuznetsov, V.D. (eds.). *Antichnoe nasledie Kubani (Ancient Heritage of Kuban).* Vol. III. Moscow: Nauka, 12—63 (in Russian).

Alexander, C. 1925. Jewelry and Miscellaneous Small Antiquities: Recent Accessions. *The Metropolitan Museum of Art Bulletin* 20 (7), 180—183. DOI: 10.2307/3254745.

Amandry et al. 1991. Amandry, P.P., Lerat, L., Marcadé, J., Croissant, F., Rolley, C., Chamoux, F., Pariente, A. *Guide de Delphes. Le musée*. Paris: Ecole française d'Athènes en dépôt aux Editions de Boccard.

Baratte et al. 1984. Baratte, F., Bonamour, L., Guillaumet, J.-P., Tassinari, S. *Vases antiques de métal au Musée de Chalon-sur-Saône*. Dijon: Revue archéologique de l'Est et du Centre-Est (Revue archéologique de l'Est et du Centre-Est. Suppl. 5).

Barr-Sharrar, B. 2008. *The Derveni Crater*. Princeton: American School of Classical Studies.

Barr-Sharar, B. 2015. Major New Evidence for the Date and Athenian Origin of the Derveni Krater: A 4th Century B. C. Bronze Calyx Krater with Overlaid Silver Garland from the Same Workshop. In: Deschler-Erb, E., Della Casa, P. (eds.). *New Research on Ancient Bronzes. Acta of the XVIIIth International Congress on Ancient Bronzes*. Zürich: Chronos, 63—68 (Zurich Studies in Archaeology 10).

Bessios, M. 2010. *Πιερίδων στέφανος. Πύδνα, Μεθώνη και οι αρχαιότητες της βόρειας Πιερίας*. Katerini: Εκδόσεις Α.Φ.Ε.

Bini et al. 1995. Bini, M.P., Caramella, G., Buccioli, S. *I bronzi etruschi e romani*. Roma: G. Bretschneider (Materiali del Museo Archeologico Nazionale di Tarquinia 13)

Boardman, J. 1970. Pyramidal Stamp Seals in the Persian Empire. *Iran* 8, 19—46.

Cat. Belgrade 2018. Ardjanliev, P., Chukalev, K., Cvjetićanin, T., Damyanov, M., Krstić, V., Papazovska, A., Popov, H. (eds.). *100 Years of Trebenishte*. Sofia: National Archaeological Institute with Museum — Bulgarian Academy of Sciences.

Cat. Kazanlak 2017. Damyanov, M. (ed.). *The Silver of the Thracians*. Sofia: National Archaeological Institute with Museum at the Bulgarian Academy of Sciences (National Archaeological Museum Catalogues VII).

Cat. Montreal 1987. *Gold of the Thracian Horsemen. Treasures from Bulgaria*. Montreal: Editions de l'Homme.

Cat. New York 1975. *From the Lands of the Scythians*. New York: Metropolitan Museum of Art (Bulletin of the Metropolitan Museum of Art 32.5, 1973/1974).

Cat. Paris 2011. Descamps-Lequime, S. (ed.). *Au royaume d'Alexandre le Grand. La Macédoine antique*. Paris: Somogy éditions d'art, Louvre éditions.

Cat. San Antonio 1999. Reeder, E.D. (ed.). *Scythian Gold. Treasures from Ancient Ukraine*. New York: Harry N. Abrams.

Cipolloni, M. 2011. I bronzi da Castel San Mariano: io state delle cose. *Bollettino di archeologia on line* 2—3, 20—43.

Delli Ponti, G. 1973. *I bronzi del Museo provinciale di Lecce*. Lecce: Amministrazione Provinciale.

Descamps-Lequime, S. 2002. Un exaleiptron en fer et en bronze, de la nécropole macédonienne de Karabournaki, dans les collections du musée du Louvre. In: Giumlia-Mair, A. (ed.). *I Bronzi Antichi: Produzione e tecnologia. Atti del XV Congresso Internazionale sui Bronzi Antichi (Grado-Aquileia, 22—26 maggio 2001)*. Montagnac: Mergoil, 108—115 (Monographies Instrumentum 21).

Descamps-Lequime, S. 2012. Un thymiatérion archaïque en bronze dans les collections du Louvre. In: Denoyelle, M., Descamps-Lequime, S., Mille, B., Verger, St. (eds*.). Bronzes grecs et romains, recherches récentes. Hommage à Claude Rolley (Actes de colloques)*. Paris: Publications de l'Institut national d'histoire de l'art, 310—334.

Despini, Ai. 2016. *Σίνδος: το νεκροταφείο. Ανασκαφικές έρευνες 1980—1982*. Τ. I—III. Athens: Αθήναις Αρχαιολογική Εταιρεία (Βιβλιοθήκη της εν Αθήναις Αρχαιολογικής Εταιρείας 307—309).

Diehl, E. 1964. *Die Hydria. Formgeschichte und Verwendung im Kult des Altertums*. Mainz: von Zabern.

Dimand, M.S., McAllister, H.E. 1940. *Near Eastern Jewelry. A Picture Book*. New York: Metropolitan Museum of Art.

Drougou, S. 2015. The bronze calyx-krater from the "Heuzey B" TOMB in Vergina (Ancient Aigai). *Studies in Ancient Art and Civilization* 19, 139—163. DOI: 10.12797/SAAC.19.2015.19.08.

Eggers, H.J. 1951. *Der römische Import im freien Germanien*. Hamburg: Hamburgisches Museum für Völkerkunde und Vorgeschichte (Atlas der Urgeschichte 1).

felicina.ru: 1: Letters from N.I. Veselovsky in the collection of KGIAMZ. Available at: https://felicina.ru/nauka/pisma-n-i-veselovskogo-v-kollekcii-kgiamz/ (accessed 10.04.2022).

Filow, B., Schkorpil, K. 1927. *Die archaische Nekropole von Trebenischte am Ochrida-See*. Berlin; Leipzig: de Gruyter.

Gauer, W. 1991. *Die Bronzegefäße von Olympia mit Ausnahme der geometrischen Dreifüsse und der Kessel des orientalischen Stils I. Kessel und Becken mit Untersätzen, Teller, Kratere, Hydrien, Eimer, Situlen und Cisten, Schöpfhumpen und verschiedenes Gerät*. Berlin: de Gruyter (Olympische Forschungen 20).

Gorny & Mosch 2011. *Auktion 202, 14. Dezember 2011. Kunst der Antike*. München: Gorny & Mosch.

Greifenhagen, A. 1970. *Schmuckarbeiten in Edelmetall*. Bd. I. Berlin: Gebr. Mann.

H.E.F. 1930. The Maikop Treasure. *The Museum Bulletin* II (1), 6—11.

Höckmann, U. 1982. *Die Bronzen aus dem Fürstengrab von Castel San Mariano bei Perugia*. München: C.H. Beck (Staatliche Antikensammlungen München. Katalog der Bronzen 1).

Kaba, H. 2020. An Elite Tomb from Soloi: New Evidence for the Funerary Archaeology of Cyprus. *Adalya* 23, 205—237.

Karasová, Z. 1998. *Die römischen Bronzegefässe in Böhmen*. Pragae: Museum Nationale Pragae (Fontes Archaeologici Pragenses 22).

Kat. Berlin 2008. Schlesier, R., Schwarzmaier, A. (Hrsg.). *Dionysos. Verwandlung und Ekstase. Ausstellungskatalog Staatliche Museen Berlin*. Regensburg: Schnell und Steiner Verlag.

Kunow, J. 1983. *Der römische Import in der Germania libera bis zu den Markomannenkriegen. Studien zu Bronze- und Glasgefäßen*. Neumünster: Karl Wachholtz (Göttinger Schriften zur Vor- und Frühgeschichte 21).

Leskov, A.M. 2008. *The Maikop Treasure*. Philadelphia: University of Pennsylvania Press.

Marčenko, I.I., Limberis, N.J. 2008. Römische Importe in sarmatischen und maiotischen Denkmälern des Kubangebietes. In: Simonenko, A., Marčenko, I.I., Limberis, N.J. *Römische Importe in sarmatischen und maiotischen Gräbern*. Mainz: von Zabern, 267—400 (Archäologie in Eurasien 25).

Moullou, D. 2021. Shedding Light on the Kothon: Vases with Inward Downturned Rims Revisited. *American Journal of Archaeology* 125 (2), 183—206.

nat.museum-digital.de: 1: Löwenfußfragment, wohl von einem Gefäß. URL: https://nat.museum-digital.de/object/245101 (accessed 10.04.2022).

nat.museum-digital.de: 2: Griff eines Kraters oder eines Beckens. Oberfläche ziemlich angegriffen; das eine Ende gebrochen. Available at: https://nat.museum-digital.de/object/245331 (accessed 10.04.2022).

nat.museum-digital.de: 3: Kleine halbkugelförmige Schale. Available at: https://nat.museum-digital.de/object/245375 (accessed 10.04.2022).

Nuber, H.-U. 1972. Kanne und Griffschale. *BerRGK* 53, 1—232.

Özgen, I., Öztürk, J. 1996. *Heritage Recovered. The Lydian Treasure*. Istanbul: Uğur Okman for Republic of Turkey; Ministry of Culture; General Directorate of Monuments and Museums.

Pfisterer-Haas, S. 2019. *Die Bronzegefäße der Staatlichen Antikensammlungen München, Katalog der Bronzen*. München: Staatliche Antikensammlungen und Glyptothek München (Staatliche Antikensammlungen München 2).

Pharmakowsky, B. 1909. Archäologische Funde im Jahre 1908. Rußland. *AA*, 139—176.

Platz-Horster, G., Nagler, A. 2007. Die Goldfunde von Majkop. In: Parzinger, H. (Hrsg.). *Im Zeichen des goldenen Greifen. Königsgräber der Skythen*. München; Berlin; London; New York: Prestel, 220—227.

Popović, L. 1956. *Katalog nalaza iz nekropole kod Trebeništa. Narodni Muzej Beograd = Catalogue of Finds from the Necropolis of Trebenishte. National Museum of Belgrade*. Belgrade: National Museum (Antika I).

Rostovtzeff, M.I. 1933. Some New Aspects of Iranian Art. *Seminarium Kondokovianum* VI, 161—185.

Rostowzew, M.I. 1931. *Skythien und der Bosporus*. Berlin: Hans Schoetz & Co.

Sakellarakis, Y., Sapouna-Sakellaraki, E. 2013. *Το Ιδαίο Άντρο. Ιερό και μαντείο*. T. I—III. Athens: Αθήναις Αρχαιολογική Εταιρεία (Βιβλιοθήκη της εν Αθήναις Αρχαιολογικής Εταιρείας 280).

Schwarzmaier, A. 1997. *Griechische Klappspiegel. Untersuchungen zu Typologie und Stil*. Berlin: Gebr. Mann (Mitteilungen des Deutschen Archäologischen Instituts. Beiheft 18).

Sideris, A. 2016. *Metal Vases & Utensils in the Vassil Bojkov Collection*. Vol. 1. Sofia: Thrace Foundation.

Sideris, A. 2021. *Metal Vases & Utensils in the Vassil Bojkov Collection*. Vol. 2. Sofia: Thrace Foundation.

smb.museum-digital.de: 1: Bruchstücke eines attischen Kelchkraters mit reichem Reliefdekor (sog. Berliner Mänadenkrater). Available at: https://smb.museum-digital.de/index.php?t=objekt&oges=8866 (accessed 10.04.2022).

Stibbe, C.M., Vasic, R. 2003. *Trebenishte. The Fortune of an Unusual Excavation*. Rome: L'Erma di Bretschneider (Studia archeologica 121).

Tarditi, C. 1996. Vasi di bronzo in area Apula. Produzioni greche ed italiche di età arcaica e classica, Università di Lecce. *Dipartimento di Beni Culturali. Settore storico-Archeologico. Collana del Dipartimento* 8. Galatina: Congedo Editore.

Tarditi, C. 2007. La diffusione del vasellame bronzeo greco in Italia e in Europa: modalità elimiti. In: Tarditi, C. (ed.). *Dalla Grecia all'Europa: la circolazione di beni di lusso e di modelli culturali nel VI e V sec. a.C*. Milano: Vita e Pensiero, 23—52.

Tarditi, C. 2016. *Bronze Vessels from the Acropolis. Style and Decoration in Athenian Production Between the Sixth and Fifth Centuries B.C*. Rome: Quasar (Thiasos Monografie 7).

Tassinari, S. 1975. *La vaisselle de bronze, romaine et provinciale, au Musée des Antiquités nationales*. Paris: Éditons du CNRS (XXIXe suppl. à Gallia).

Tassinari, S. 1993. *Il vasellame bronzeo di Pompei*. Roma: L'Erma di Bretschneider.

Teleaga, E. 2008. *Griechische Importe in den Nekropolen an der unteren Donau. 6. Jh. — Anfang des 3. Jhs. v.Chr*. Rahden: Marie Leidorf (Marburger Studien zur Vor- und Frühgeschichte 23).

Treister, M. 2007. The Toreutics of Colchis in the 5th — 4th centuries BC. Local Traditions, Outside Influences, Innovations. *ACSS* 13, 67—107.

Treister, M. 2019. Second-Hand for the Barbarians? Greek and Roman Metalware with the Signs of Repair from the Nomadic burials of Scythia and Sarmatia. In: Cojocaru, V., Ruscu, L., Castelli, T., Pázsint, A.-I. (eds.). *Advances in Ancient Black Sea Studies: Historiography, Archaeology and Religion. The Proceedings of the International Symposium, Constanţa, August 20-24, 2018*. Cluj-Napoca: Mega Publishing House, 313—345 (Pontica et Mediterranea VIII).

Treister, M. 2021. Greek, Italic and Etruscan Bronze Vessels and their Fragments of the Late 6th — 5th Century BC from Olbia, Berezan and Scythian burial-mounds of the Bug and Dnieper Basins. In: Fornasier, J., Bujskikh, A. (Hrsg.). *An den Ufern des Bugs*. Bonn: Verlag Dr. Rudolf Habelt GmbH, 329—362 (Frankfurter Archäologische Schriften 42).

Vokotopoulou, I. 1986. *Βίτσα. Τα νεκροταφεία μιας μολοσσικής κώμης*. Athens: Ταμειου Αρχαιολογικων Πορων και Απαλλοτριωσεων.

Vokotopoulou, J. 1997. *Silver and Bronze Works of Art, Greek Art*. Athens: Ekdotike Athenon.

Weber, T. 1983. *Bronzekannen. Studien zu ausgewählten archaischen und klassischen Oinochoenformen aus Metall in Griechenland und Etrurien*. Frankfurt am Main; Bern: Peter Lang GmbH; Internationaler Verlag der Wissenschaften (Archäologische Studien 5).

Wielowiejski, J. 1985. Die spätkeltischen und römischen Bronzegefäße in Polen. *BerRGK* 66, 123—320.

Zimi, E., Sideris, A. 2003. Χάλκινα σκεύη από το Γαλαξείδι: πρώτη προσέγγιση. In: Themelis, P., Stataki-Koumarou, P. (eds.). *Το Γαλαξείδι από την Αρχαιότητα έως σήμερα (Πρακτικά 1ου Επιστημονικού Συνεδρίου Γαλαξείδι 29-30 Σεπτεμβρίου 2000. Υπό την Αιγίδα του Δήμου Γαλαξειδίου)*. Αθήνα: Εταιρεία Μεσσηνιακών Αρχαιολογικών Σπουδών, 35—60.

Zimmermann, N. 1998. *Beziehungen zwischen Ton- und Metallgefäßen spätklassischer und frühhellenistischer Zeit*. Rahden: Marie Leidorf.

Züchner, W. 1938. *Der Berliner Mänadenkrater*. Berlin: de Gruyter (Winckelmannsprogramm der Archäologischen Gesellschaft zu Berlin 98).

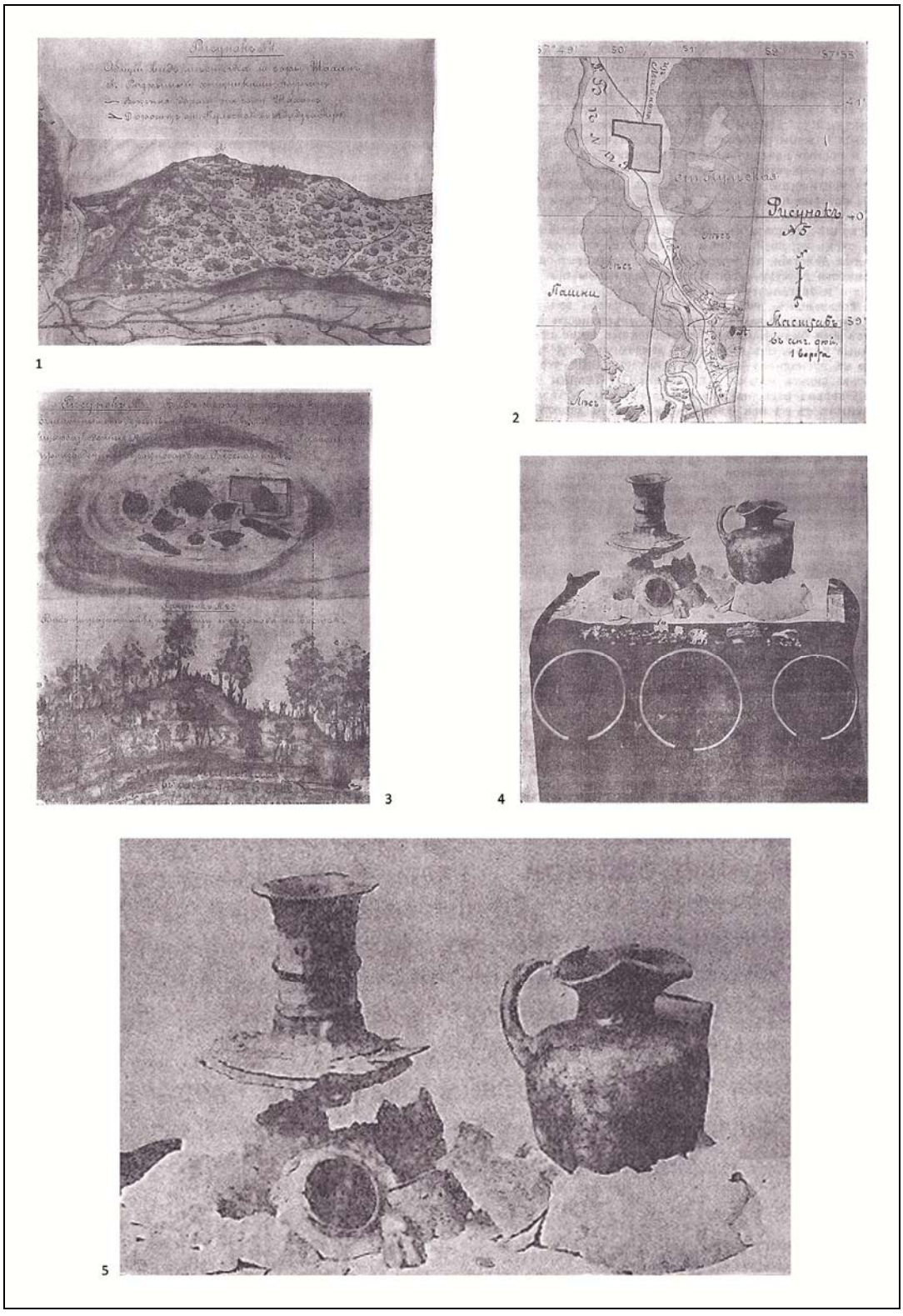

Рис. 1. План окрестностей ст. Тульской, вид на гору Шихан, и Семиколенный курган, а также находки, реквизированные у жителей станицы Тульской в 1912 г. и переданные в Кубанский войсковой музей (по Гладкий 1913).

Fig. 1. The plan of the region of the Cossack village Tul'skaya, the view on the Mount Shikhan and Semikolennyy burial mound, as well as the finds confiscated from the inhabitants of the Cossack village Tul'skaya in 1912 and transferred to the Kuban Military Museum (after Gladkiy 1913).

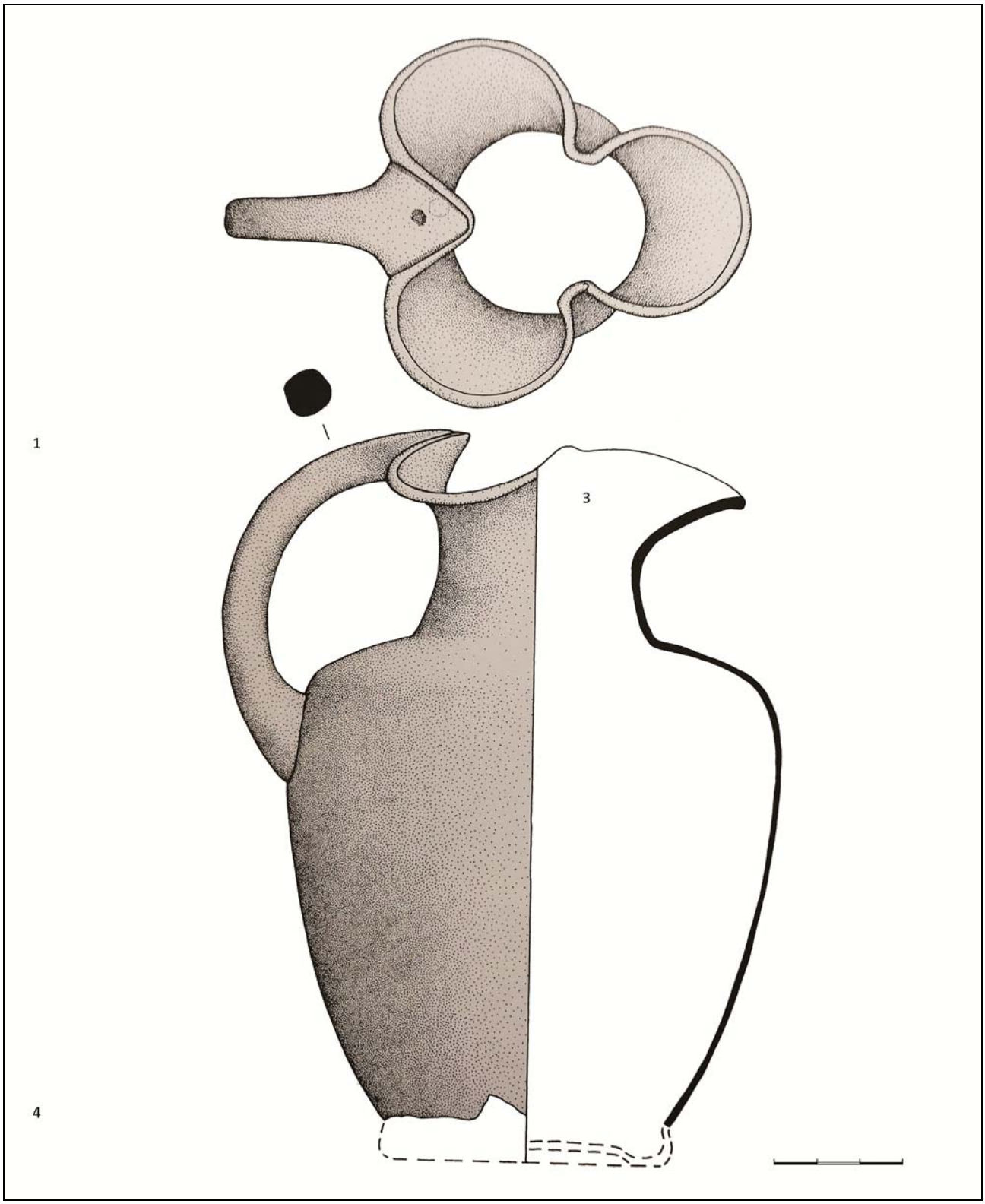

Рис. 2. Бронзовая ойнохоя формы IIB. Семиколенный курган у ст. Тульской. Грабительские раскопки 1912 г. Краснодар, АИАПМЗ, инв. № Δ 811. Рисунки по Marčenko, Limberis 2008.

Fig. 2. Bronze oinochoe Form IIB. Semikolennyy burial mound near Cossack village Tul'skaya. Looter's excavations, 1912. Krasnodar, State Historical-Archaeological Museum-Reserve, inv.-no. Δ 811. Drawings after Marčenko, Limberis 2008.



Рис. 3. Бронзовая ойнохоя формы IIB. Семиколенный курган у ст. Тульской. Грабительские раскопки 1912 г. Краснодар, АИАПМЗ, инв. № Δ 811. Фото, А.Н. Абрамова, 2022.

Fig. 3. Bronze oinochoe of Form IIB. Semikolennyy burial mound near Cossack village Tul'skaya. Looter's excavations, 1912. Krasnodar, State Historical-Archaeological Museum-Reserve, inv.-no. Δ 811. Photos by A.N. Abramova, 2022.



Рис. 4. Бронзовые ойнохои формы IIB: *1* — Нимфей. Курган № 24/1876. Гробница № 19. Санкт-Петербург, Гос. Эрмитаж, инв. № ГК/Н.92; *2* — Вица. Погребение № 67/1967. Янина, Археологический музей, инв. № 2253; *3* — Эдесса. Южный некрополь. Гробница № 24. 17-й Эфорат доисторических и классических древностей, инв. № АКЕ.4102; *4* — Галаксиди. Британский музей, инв. № 1878,1012.16. Фото по *1* — Силантьева 1959; *2* — Vokotopoulou 1986; *3* — Cat. Paris 2011; *4* — British Museum.

Fig. 4. Bronze oinochoes of Form IIB: *1* — Nymphaion. Burial mound no. 24/1876. Tomb no. 19. Saint Petersburg, State Hermitage, inv.-no. ГК/Н.92; *2* — Vitsa. Burial no. 67/1967. Ioannina, Archaeological Museum, inv.-no. 2253; *3* — Edessa. South necropolis. Tomb no. 24. 17-th Ephorate of Prehistoric and Classical Antiquities, inv.-no. АКЕ.4102; *4* — Galaxidi. British Museum, inv.-no. 1878,1012.16. Photos after *1* — Silant'eva 1959; *2* — Vokotopoulou 1986; *3* — Cat. Paris 2011; *4* — British Museum.

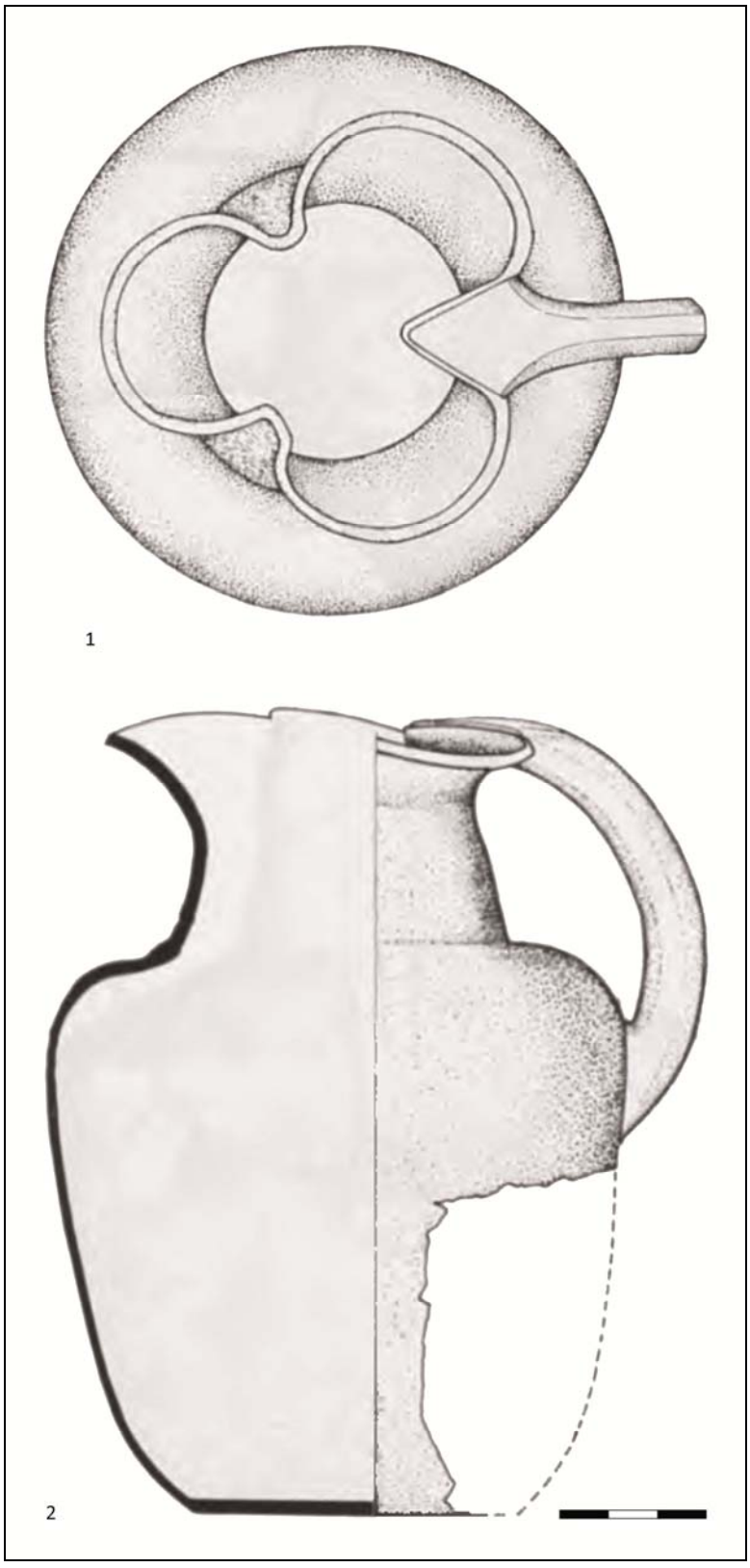

Рис. 5. Бронзовая ойнохоя формы IIB. Синдос. Погребение № 57. Фессалоники, Национальный археологический музей, инв. № Σ 9184 (по Despini 2016).

Fig. 5. Bronze oinochoe of Form IIB. Sindos. Tomb no. 57. Thessaloniki, National Archaeological Museum, inv.-no. Σ 9184 (after Despini 2016).



Рис. 6. Бронзовая ойнохоя формы IIB. Место находки не известно. Покупка 2012 г. Мюнхен. Государственные античные собрания, инв. № NI 4574. Фото по Pfisterer-Haas 2019.

Fig. 6. Bronze oinochoe of Form IIB. Findspot unknown. Acquired 2012. Munich, Staatliche Antikensammlungen, inv.-no. NI 4574. Photos after Pfisterer-Haas 2019.

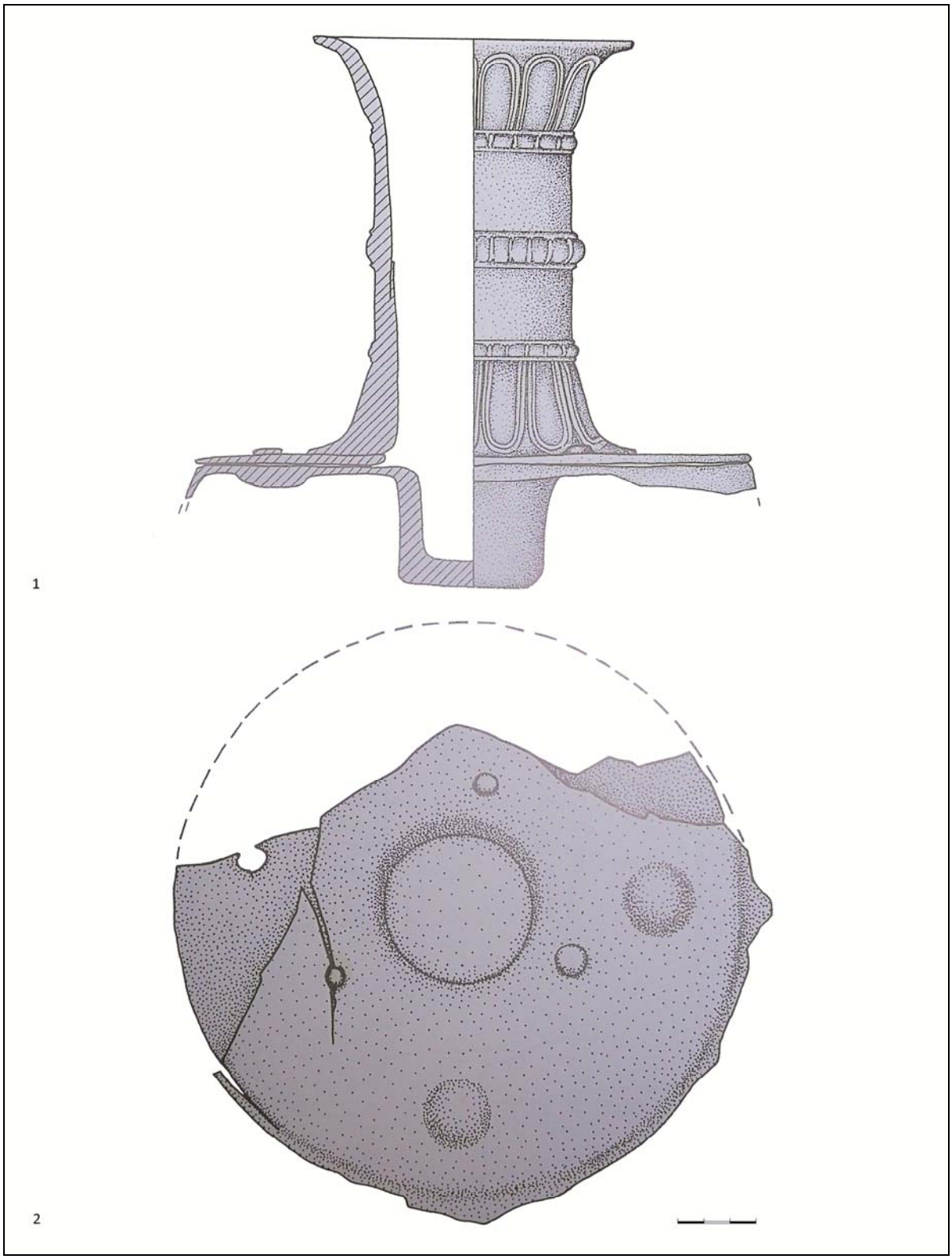

Рис. 7. Бронзовая подставка *эксалейптрона.* Семиколенный курган у ст. Тульской. Грабительские раскопки 1912 г. Краснодар, АИАПМЗ, инв. № 2776/3081. Рисунки по Marčenko, Limberis 2008.

Fig. 7. Bronze stand of an *exaleiptron*. Semikolennyy burial mound near Cossack village Tul'skaya. Looter's excavations, 1912. Krasnodar, State Historical-Archaeological Museum-Reserve, inv.-no. 2776/3081. Drawings after Marčenko, Limberis 2008.



Рис. 8. Бронзовая подставка *экcалейптрона.* Общие виды. Семиколенный курган у ст. Тульской. Грабительские раскопки 1912 г. Краснодар, АИАПМЗ, инв. № 2776/3081. Фото, А.Н. Абрамова, 2022.

Fig. 8. Bronze stand of an *exaleiptron*. General views. Semikolennyy burial mound near Cossack village Tul'skaya. Looter's excavations, 1912. Krasnodar, State Historical-Archaeological Museum-Reserve, inv.-no. 2776/3081. Photos by A.N. Abramova, 2022.



Рис. 9. Бронзовая подставка *экcалейптрона*. Детали. Семиколенный курган у ст. Тульской. Грабительские раскопки 1912 г. Краснодар, АИАПМЗ, инв. № 2776/3081. Фото, А.Н. Абрамова, 2022.

Fig. 9. Bronze stand of an *exaleiptron*. Details. Semikolennyy burial mound near Cossack village Tul'skaya. Looter's excavations, 1912. Krasnodar, State Historical-Archaeological Museum-Reserve, inv.-no. 2776/3081. Photos by A.N. Abramova, 2022.



Рис. 10. Бронзовая подставка *эксалейптрона*. Детали. Семиколенный курган у ст. Тульской. Грабительские раскопки 1912 г. Краснодар, АИАПМЗ, инв. № 2776/3081. Фото, А.Н. Абрамова, 2022.

Fig. 10. Bronze stand of an *exaleiptron*. Details. Semikolennyy burial mound near Cossack village Tul'skaya. Looter's excavations, 1912. Krasnodar, State Historical-Archaeological Museum-Reserve, inv.-no. 2776/3081. Photos by A.N. Abramova, 2022.



Рис. 11. Бронзовые подставки *эксалейптронов*. *1—2* — Требениште, *1* — могила I (Сува Чешма). Охрид, Национальный Музей, инв. № ЗМО А-10620, I-132; *2* — могила X. Белград, Национальный музей, инв. № 180/1; *3* — Идейская пещера. Гераклион, Национальный археологический музей; *4* — Дельфы. Дельфы, Археологический музей. Фотографии по: *1—2* — Cat. Belgrade 2018, 309, no. 187; 361, no. 329; *3* — Sakellarakis, Sapouna-Sakellaraki 2013, t. C, πίν. 63, *4*; *4* — Amandry et al. 1991: 197, fig. 5.

Fig. 11. Bronze stands of *exaleiptrons*. *1—2* — Trebenishte; *1* — Grave I (Suva Cheshma). Ohrid, National Museum inv.- no. ЗМО А-10620, I-132; 2 — Grave X. Belgrade, National Museum, inv.-no. 180/1. *2* — Cat. Belgrade 2018, 309, no. 187); *3* — Idaean cave. Heraklion, Archaeological Museum; *4* — Delphi. Delphi, Archaeological Museum. Photos after: *1—2* — Cat. Belgrade 2018, 309, no. 187; 361, no. 329; *3* — Sakellarakis, Sapouna-Sakellaraki 2013, t. C, πίν. 63, *4*; *4* — Amandry et al. 1991: 197, fig. 5.



Рис. 12. Серебряная «модель котла». Место находки неизвестно. Приобретена в Майкопе в 1908 г. Санкт-Петербург, Государственный Эрмитаж, инв. № 2511/11—12. Фото по негативам фотоархива ИИМК, инв. № II-29519—29520.

Fig. 12. Silver “model of a cauldron”. Findspot unknown. Acquired in Maikop in 1908. Saint Petersburg, State Hermitage, inv.-no. 2511/11—12. Photos after negatives of the Photoarchive of the Institute of History of Material Culture, inv.-no. II-29519—29520.



Рис. 13. Бронзовые сосуды и их фрагменты из «Майкопа» в Античном собрании Берлина: *1* — ручка поданиптера (?), инв. № 30623; *2* — львиная лапа, инв. № 30625; *3* — полусферическая чаша, инв. № 30584. Фото Музея.

Fig. 13. Bronze vessels and their fragments from “Maikop” in Antikensammlung, Berlin: *1* — handle of podanipter (?), inv.-no. 30623; *2* — lion paw, inv.-no. 30625; *3* — hemispherical bowl, inv.-no. 30584. Fotos, Berlin, Antikensammlung.



Рис. 14. Фрагменты бронзового кратера из «Майкопа» в Античном собрании Берлина, инв. № 30622. Фото, по Züchner 1938.

Fig. 14. Fragments of a bronze krater from “Maikop” in Antikensammlung, Berlin, inv.-no. 30622. Fotos, after Züchner 1938.